許可證審字第六十一號

廣州民國日報

社址廣州市光復中路七十九號

有線電掛號柒捌式伍
無線電掛號式肆捌〇
編輯部自動電話壹壹捌式〇
經理部自動電話壹〇陸柒伍

第拾肆年 第肆〇肆叁號
今日出紙肆大張 零售小洋伍分

總理遺囑

余致力國民革命凡四十年其目的在求中國之自由平等積四十年之經驗深知欲達到此目的必須喚起民衆及聯合世界上以平等待我之民族共同奮鬥現在革命尚未成功凡我同志務須依照余所著建國方略建國大綱三民主義及第一次全國代表大會宣言繼續努力以求貫澈最近主張開國民會議及廢除不平等條約尤須於最短期間促其實現是所至囑

本報價目(郵費在內)	本市	國內日本朝鮮	外洋	香港澳門
一月	一元二毫	一元四毫	四元五毫	三元
半年	六元二毫	七元八毫	二十六元	十八元
全年	十二元	十五元	五十二元	三十六元

今日新聞提要

多田由平飛張垣視察(一張二版)

教部對學潮斷然處置(一張三版)

羅斯昨日已離粵返港(一張四版)

兩日本要員一來一去(二張二版)

國華膠廠

聘留英技師創製

標準透明膠鞋

敝廠技師早年留學英國歷充陳嘉庚廠化學主任潛心創製標準透明膠鞋膠質純良出乎其類故較一般黃膠白膠及一切雜膠等耐用數倍能保鞋底不穿每鞋附有保証單說明如面未爛底先穿者任持保單掉換新鞋鞋面亦改用上等全綫帆布配製相得益彰最合現代軍人學生及軍訓員需用價格特廉為市上任何膠鞋所不及購鞋諸君務請留意

廠址廣州河南鰲洲正街十七號電話五〇二〇〇

商標

空軍司令部招投服裝告白

本部現需服裝鋪具一單定期二月廿九日下午二時在本部經理處開投如有意承辦者希到部取閱章程屆時競投可也 七一三丑

胡啓先生之哲嗣勵羣君

病歿東京遺灰經運粵定於三月一日(星期日)假大德路粵光公司禮堂公祭凡胡氏友好尚希前往共誌哀悼為荷 省立廣雅中學一德會同人謹告 九〇二二

從化縣政府招投工程

茲招商投築本縣西路石礚烏石頭南路舫冷圓州岡三合上橋四度定本年三月九日下午一時在從化建設會開投欲投者繳押圖費二一元到該會取閱章則屆期競投可也 十〇三丑

教廳立案 金陵中學 招生

原名南京中學

春季高初中一年級新生二年級轉學生秋季高初中各級轉學生附小各級新生暨轉學生 校址惠愛中路桂香街附小蓬源正街中華中路師古巷 校董陳濟棠林雲陔鄒魯蕭佛成霍芝庭胡文燦等 校長李鳳鳴

新華戲院 就快映偵探片

刑學大家新聞記者史蒂夫葛雷化內心供白

美高梅偵探奇情浪漫新巨製

強硬明星 史賓沙德利西 女明星維珍尼亞保露絲合演唯一名作〈主演〉

一顆子彈

●最有價值的鬥智大名畫●

傳聲筒細訴斷腸句!百鍊鋼化為繞指柔!

逆料於未發之前。剖析於既成之後。洞若觀火。無案不破。視大偵探聶克,陳查禮,福爾摩斯,亦未為多讓。

在他犀利的毛錐下:口誅筆伐,發覆鈎沉!但密謀深機,事變誠有出人意外者

新國民

今天即映

環球公司將百老滙夜色生活用一ㄉ角愛門羅一表演出來

神秘·豪華·淫蕩

百老滙豪面客

下期放映

薔薇處處香

提防曲線的恐怖

保証陶醉兩小時

全粵人士渴望年餘之

雪國女王 (原名)璇宮艷史

將開映了

『白金龍』『璇宮艷史』『毒玫瑰』為薛覺先唐雪卿三大絕作—

『白金龍』『毒玫瑰』早已轟動全粵,本片開映,當然萬人空巷—

注意開映日期及戲院

片中歌曲久已膾炙人口,為一般人所愛聽,其歌詞當完全在銀幕映出

國民革命軍第一集團軍總司令部招投物品廣告

本部現有服裝物品招商投承定于本月廿八日下午二時在吉祥路民生商號當衆開投如有意投承者請到軍需處取閱章程可也此佈 八二二丑

空軍司令部招投工程

本部建築東山工程定期三月十七日下午二時在本部技術處開投有意投承者希先繳費二元到部取閱章程圖則屆時競投可也 七九二二丑

昔日震撼歌壇·而今獨霸銀幕

黛玉葬花

李雪芳 馮俠魂 主演

金聲 南關

今天最後影

今天最後壹天 慎勿徘徊觀望 須知過後難逢

章太炎啓事

余自二十一年秋赴蘇講演同人為集始特立章氏國學講習會就蘇州錦帆路五十號自宅後方闢置講堂常年講演發有簡章及講錄刊制言半月刊以餉海內同志其舊設之國學會脫離已過一年恐遠道尚未分辨致有誤會特此登報聲明 章炳麟白 九二二丑

第二軍部副官處啓事

本軍前發長方形証章兩種因佩帶日久亟應換發現製就金銀色圓形証章兩種定於三月五日一律換發全呈報總部外所有以前發出長方形証章截至三月廿五日概行作廢此啓 五九二二丑

聞

家少主國勳之封翁永惠老爺痛于本年二月廿四日午時逝世茲擇於國曆二月廿五日三時在本市東川路粵光公司大殮三月一日下午三時由粵光公司發引扶柩回鄉安葬謹此報

陳惠和堂家人謹報 六二二丑

謝忱

啓者、先嚴逝世辱蒙各界親友賜禮弔唁惠臨執紼高誼隆情至深銘感謹誌報端藉申謝忱

棘人莫希德賢壽謹啓 一六二丑

市一中招升高初中預備班生

成績優良者免試直升本校 報名:展期至二月廿九日止 閱章:粵秀山麓本校及各大書局

市二中招升高初中女生預備班

報名即日起至二月二十五日止 待遇成績優良者免試直升本校 校址西關恩寧路連慶新街 閱章本校及各大書局

廣州大學招考法律政治教育系新生暨各系轉學生

二月二十五日截止報名二十八九日考試 校址東橫街 章程送閱

青華中學招免費生

名額:初中一年級新生十名 二三年級轉學生各十名 高中部一年級新生十名,二年級轉學生十名 小學部各年級各十名 校址:東山廟前西路·電話:七〇三九六·

杜之杕律師受任廣州紹興公會法律顧問啓事

本律師茲受任本市紹興公會聘為法律顧問嗣後如有侵害該公會財產及其他法益者本律師當依法盡保障之責特此通告

第一集團軍總司令部軍需處招投工程

本處現將廣東陸地測量局內製圖課之繪圖廳及印刷室改建定於本月廿八日在本處當衆開投凡有意承辦者請先期到本處交圖費五元取閱圖則可也此佈

汽車業支會啓事

本市通行廣州白雲交通利南華海中華長途汽車公司欠會員遺散費尚未清發前經佈告標貼各該公司門首誠恐未及週知特此聲明凡承受各該汽車者請先與本會理妥為盼

空軍司令部啓事

本部現新製四方形金邊藍底中嵌青天白日及飛機式樣之新証章一種定二月廿四日起換發截至廿九日止所有以前發出之長方形鈍牙金絲邊舊証章一律作廢

女醫師蘇儀貞

專醫婦女一切內病及小產月經遲延子宮位置異常月經困難等症兼有節制生育法及新舉看護學一書出售 每朱街廿八號兼授日文早晨十時至夜間十時均可

廣東省銀行廣告

本行所發各種憑票前經定期分別收回計將一千元五百元兩種先行收換所有三百元以下面額者應仍自二月廿一日起分日辦理以免擁擠茲將種類及收換日期列後如持有上項憑票者希即依期到換特再登報週知

叁百元廿一至廿二日
弍百元廿四至廿五日
壹百元廿六至廿七日
伍拾元廿八至廿九日

廣東省銀行廣告

凡求售白銀前經到行登記者自二月十七日起至二十二日止應携同前領白銀登記証到本行營業科驗明聽候依照登記先後指定日期收買其未登記者亦自二月二十四日起到本行發行科報明存銀數量聽候指定日期分別收買特此廣告週知

廣州市政府新電力廠籌備委員會招考電氣機械實習員廣告

本會為養成新電力廠適用之電氣及機械工程人員起見特招考電氣實習員四名機械實習員八名有志投考者請由二月十七日起至二月廿七日止到市府合署二樓本會取閱章程應考可也此布

女醫師 潘芳芬專醫難孕婦女

潘芳芬女大醫師、醫學精深、久著聲譽、專長婦科、治愈婦科各種疾病、可使婦女正常孕育、乃婦科專家之女醫師也、特為介紹、俾欲求子者、知所問津焉

國民政府西南政務委員麥煥章 國民革命軍第一師師長莫希德 介紹

醫址 太平北路二三九號 (電話)一六六六一

太平沙 天星 公園前 新星 (今日仍映) 莎梨譚寶 (壬)(演) 小愛神

廣州市廣西學會緊急通告

本會現經呈奉廣州特別市黨部執行委員會核准定於三月一日(星期日)正午十二時假座本市文明路國立中山大學附中(即中大舊校)大禮堂舉行全體會員臨時大會改選董事等案除分函外用特此告周知務希各會員屆時踴躍出席共策進行爲荷 〇一三二五

國立中山大學第一醫院重要啓事

本院爲利便病人求治起見茲自二月二十日起各科門診掛號及診症時間劃一辦理特此公告(一)各科門診掛號時間：每日自上午十時半起至十一時半止(二)各科門診診症時間：每日自上午十一時起至下午一時止 259

知行中學招初高中男女生
(班別)春季初中一新生 高初中(春季秋季) 各級插班生 (試期)隨到隨考 膳宿俱備
(第一校舍)廣大路 巷 (第二校舍)盤福路尾簡氏宗祠 〇五二二五

惠愛中路
中華國貨公司
大減價十四天
二月十五日起

美亞出品 標準禮服衣料
(藍)袍(黑)褂，於大方莊嚴中寓崇尙禮制之意，凡外交酬酢，慶賀交際，團體集會場所，穿着『標準禮服』益顯華貴，廣東歸本公司獨家經理，當此減價期內，售價特賤，尙希各界貴族名流及早惠購。

送禮珍品
自來 保暖壺 華貴烟具 全福被單 緞面喜幛
西湖毛巾 西湖藕粉 摩登衣料 中華禮券

中央革命債務調查委員會啓事

定二月底截止徵求債券式樣

公啓者本會徵求總理生前因革命籌餉所發出之公債軍債庫券收據等式樣會定於去年年底截止現因遠處海外黨部來函要求稍爲延長截止時期以便寓居僻處僑胞得以郵寄來會云云查海外郵件往還頗需時日所請亦屬實情見再展期至本年二月底止如持有與本會前日在各報發表之式樣六十七種之外者請即寄交來會以便拍照存查本會已決定三月正式開始登記俟中央核准登記規則後即行登報通告週知

順德青雲文社通告

本社前議章程奉令再爲修改業經呈准召集第二次臨時代表大會辦理茲定廿五年二月二十日開始代表報名三月五日截止特此登報週知代表資格(甲)縣內教育機關及經奉准立案之學校得選派本邑人一人爲代表(乙)本邑人在新制高中舊制中學及與高中同等學校以上畢業生(照定章現在學校肄業者無出席權)及前清舉貢以上人員以乙項資格報名者應於報名時繳驗相當証明文件 一七二一

中山 梅禮士 麥唐娜 傑作 風流貴婦 祇有今日一天 勿失最後機會

中國 今天映 美高梅轟天動地偉大無倫片 美國空軍大示威

羅斯昨日離粵返港

據談此行印象甚佳 會商各事結果良好 定廿六日離港赴滬

英國財政顧問李滋羅斯爵士自抵粵後、備受當局歡迎、連日酬酢及參觀各項建設、極爲忙碌、羅氏此次抵粵、當局及商界殷殷款待、而本人亦將離省、特於昨(廿四)晨九時許由沙面英領署乘車先後前赴西南政務會、省政府、一集團軍總部、市政府、兩廣外交特派員公署、省市商會拜訪各委員、答謝款待之殷、同時辭別、十一時許復由梁植槐伍伯勝等陪伴環遊全市各馬路一週、羅氏對於本省建設、多有贊許、十二時許始返英領署休憩、定是日下午四時許乘廣九車返港、當局聞羅氏返港消息、即由路局準備專車候駕、掛搭第二次快車赴港、同時陳總司令派梁植槐、林主席派周學棠、劉市長派伍伯勝及甘特派員、沈陳兩行長、暨省市商會銀業公會主席何輯屏、熊少康、陳玉濟等、先後抵達大沙頭站月台、鵠候送行、羅斯爵士四時許即由沙面偕同夫人及商務專員斯葛士、經濟專家楊格等數人、乘車到站、英領事費理伯及領事署官員等、亦前往送行、

◇羅斯談話◇

羅斯連日與我軍政當局及工商界領袖、談商經濟問題、其接洽經過如何、社會人士、極爲注意、記者承羅約、于昨(廿四)日下午三時、赴沙面英領署會晤、除羅斯爵士外、英總領事費理伯、經濟專家楊格等亦在座、(記者問)羅斯爵士此次到華南考察金融商務、與各方接洽、其情形如何、羅斯爵士雍容答曰、余此次到華南考察金融與商務、厚蒙粵中軍政金融商務各領袖沿待、余甚感謝、又得總領事費理伯介紹、與各方接洽及引導參觀遊覽各處、所得印象極佳、余曾分訪胡漢民陳濟棠李宗仁鄒魯林雲陔劉紀文諸先生、及金融商業各領袖、談商各事、結果甚佳、(問)中國自施行新幣制後、擬與香港平衡匯兌、此事有實現可能否、(答)中國統一幣制、與香港平衡匯兌、於商務甚有利益、但此事能否實現、當視雙方政府之接洽如何、(問)爵士此次來與粵當局會晤、是否談及粵漢廣九鐵路接軌問題、(答)余並非因此事而來、但兩路接軌後、華中各省出產貨物、當可暢銷於外、至於將來能否接軌、係雙方政府之權、假使粵漢廣九兩鐵路不能接軌、貴國政府欲暢銷出產、亦應築一鐵路、使貨物直達于外、華中各省、當受極大利益、英國政府在廣九路投有資本一百五十萬磅、當然期其能夠實現、但本人未有建議、若就其利益言、長久計算、香港未見大有所獲、廣州亦不至于損失、蓋接軌後、交通固便利、往來貨物流通、自有若干可得之利益也、(問)中國自施行新幣制後、英國貨物運銷華南情形如何、爵士貽記者此問、即轉詢總領事費理伯、據答、現在比去年略少、(問)爵士到港後行程如何、(答)定廿六日乘俄國皇后輪赴滬、在滬約逗留兩星期、返歐歸國、到滬後再到南京否、現尚未定、談至此、記者轉詢經濟專家楊格、叩以是否與羅斯爵士一同返英、據答、到港後本人尚有一個月時間之逗留、俟工作完畢、始返英京、報告華南經濟狀況、各人辭出後、記者復與香港商務專員斯葛

◇斯葛談話◇

談話如下、(記者問)斯葛先生、對本市商業、有何感想、曾否詳細考察、(斯答)兄弟日前曾擬來廣州考察商業、後因事阻、故未果行、此次抵省後、尚未與商界領袖接談、但睹廣州市面商業狀況、已比前繁榮許多、(問)關于廣九粵漢兩路接軌事、先生有何感想、(答)廣九粵漢接軌、如能實現、長江一帶商業、定當繁榮、香港商業、亦未嘗不受良好之影響、但實行與否、英方決不強求、如華方不滿、則中止進行云、

救國義勇隊總隊部會議

商討編隊問題

廣東省會學生救國義勇隊總隊部自成立後、因各校學生報名參加者無多、故未能編隊訓練、昨(廿四)日午特召集第一二三隊大隊長到部會商編隊進行、先由各大隊長報告各隊報名人數、結果以每隊學生報名只得數十人、於規定編隊人數、相差尚遠、故決定再嚴察各校學生報名情形如何、始請示上峯、

蕭佛成接見松井

對中日問題之談話

日倡亞細亞主義適使東亞更不和平 佔我東北更迫我承認僞國寧有是理 中日問題之解決關鍵完全在於日本

日本陸軍大將松井石根、自月之二十日由港抵廣州後、連日拜訪胡漢民先生及西南當局、已見前報、廿三日下午三時餘復拜訪蕭委員佛成于梅花村公館、記者昨(廿四)日特往謁蕭委員、叩以接見松井經過、蕭委員答云、關於余、蕭委員自稱)與松井先生會談經過、屬於彼之發言、因未徵其同意、不便代爲發表、但屬於余之表示、則可盡舉爲君告、松井大將係於廿三日下午三時二十分偕日陸軍武官和田芳政到此訪余、互道寒暄後、余首謂此次會談、擬雙方均站在第三者地位、全用客觀批評中日間問題、因凡事如站於主觀地位必失於偏狹、不易得到公道也、松井表示贊同、余乃謂見在之

中日問題

即由於貴國所倡之大亞細亞主義而造成之問題、此種主義、吾黨總理十餘年前本已倡之、惟吾黨總理所倡導者、係以大家平等親愛爲原則、以維持東亞利益、而擴大及於世界和平、但日本現在所提倡者、係以侵略爲手段、以佔領爲目的、與吾黨總理所主張者、完全相反、故日本愈倡其亞細亞主義、則愈使東亞不能和平、本來在亞細亞之大國、僅中國與日本、日本理應以中國爲親愛之友、此不但中日之利、東亞和平、亦賴以鞏固也、乃自九一八事發、所得結果、剛與此期望相反、是不能不視爲日本軍部之

一大失策

者、松井先生亦日本軍部之一員、今日提出此言、或容有未便、惟以第三者立場、而評判中日問題之得失、殊不能不作此坦直之言耳、試問立國於大地、其所交之隣國宜爲擁有四萬萬人口之國家如中國乎、抑宜與世界無人承認之少數人所謂「滿洲國」乎、我中國有一俗語、「鷸蚌相持、漁人得利」、蓋言兩大相持不下之結果、只有第三者之漁人、全獲其利益也、且世界上只有公道可以服人、未聞以強權可以服人者、即使運用強權者得到暫時之成功、但此種成功、已含有許多危險成份于其內、終難長以強持者、中國哲學家老子曾言、「以道佐人主者、不以兵強天下、其事好還、大兵之後、必有凶年」、近代有一好例、世界大戰前、德國欲以兵力獨霸歐洲、後卒引起世界各國反對、以致德國一敗塗地、此即「其事好還」之證也、至大兵之後、必有凶年者、歐戰結果、不但戰敗者難以復興、即戰勝者、亦受莫大損失、弄至經濟恐慌、工人失業、直受兵禍之害而迄於現在、給人類以一極悲慘之痛史、此我人應加以特殊之注意者、近來日本廣田外相提出

三個原則

要求中國承認、(一)中國應放棄以夷制夷政策、(二)中國應計及「滿洲國」存在之事實、(三)中國及日本、應共同採取防止華北共黨發展之辦法、以余個人觀察所得、第一原則之涵義、除日本以外、不能再與別國爲朋友、天下安有是理、譬如有人被推溺於水底、你告其不准呼叫別人救援、只由你一人救援、殊不知被溺者處於危急存亡之時、姑無論其所見於水中者爲毒蛇抑爲浮木、亦必緊握之以圖得救、安能聽你獨救之言、且談到事實、吾黨三民主義中之民族主義、除求本民族國家自由平等外、同時求世界民族之自由平等、固無所謂以夷制夷之政策也、對第二項原則之意見、今日中日不能親善、全由于日本無端佔據中國東三省而建設一個「滿洲國」、此事已够中國人之痛恨矣、乃日本今且要中國承認「滿洲國」、譬如某甲之妻已被強有力的乙佔去、而強有力的乙、反要某甲承認爲乙的老婆、天下乃有此不平事乎、至第三項原則、簡單來說、不啻把華北讓與日本、大家只求防共、殊不知在此數年來、中國盡力於防共、已幾爲天下人所共見、況廣田外相之原則、於中國未見防共之利、而已先把

華北斷送

與日本矣、天下安有如此愚人、一般日人認日本協助中國防共、乃「破邪顯正」、不知日本今日軍人對中國之所作爲、適得其反、實「顯邪破正」耳、談至此、松井以目前中日間之現象、同於「天旱地裂」、大雨一降、則地之裂垠、立可平復、蕭委員頗然此譬喻、惟認爲現欲興雲作雨、則必在日本之東京、而不在於中國、松井至是乃與蕭委員深深握手而退、

× × ×

王正廷離粵

今日過港轉汕廈 晤胡陳未商時事

中央委員王正廷應扶輪會演講之請南下抵港過粵、各情已見前報、查王氏蒞粵後、于廿三分別訪謁胡漢民先生陳總司令及各政委、昨(廿四)日上午復訪民政廳長林翼中、財政廳長區芳浦、建設廳長何啓澧、教育廳長黃麟書等、由梁植槐氏作嚮導、至正午十二時乃赴東山梅花村應陳總司令之宴會、二時許邁回賓館休憩、下午四時應王氏宗親會議、定今(廿五)日離粵返港、記者昨晤王氏、據談、(一)此次南下、純屬參加港粵扶輪會演講會及順道視察各地會務、此外并無別項使命、(二)抵省後已見過胡漢民先生及陳總司令、祇係私人行動、對時局問題、無所商討、(三)中央外交近情、自有外交部負責發表、本人未便詳告、關于日本廣田外相所提三原則、以謀調整中日關係之根據、日本似欲作零碎之解決、惟聞中央擬作整個之解決、(四)本人定明(卽今日)日離省返港、乘車或船未定、將來或再赴汕頭及福建廈門等地視察扶輪會會務云、

× × ×

剿匪軍十八日收復大定

殘匪一股竄畢節一股竄飄兒井 中央湘黔各軍亦分路窮追殘匪

竄據黔西北畢節大定間之蕭克賀龍兩股殘匪、經中央軍湘黔滇軍之剿、已成四面受敵之勢、大定螳螂溝一役、傅仲芳甘勵初兩部將匪主力擊潰、斃匪數百、已寒匪胆、最近匪部以各路軍追剿甚急、知大定畢節難守、現準備傾其主力向仁懷茅台竄退、中央湘黔各軍、現已分路包圍大定畢節、十七日起、各軍聯絡推進、與匪激戰、十八日午後二時、即將大定收復、殘匪分兩路逃竄、一退晌水畢節、一由大定東北方圖竄飄兒井、各軍現正分路窮追中、劉建緒廿日來電報告是役戰情如下、我萬縱隊潘旅十八日于頭塘附近與賀匪激戰、下午二時收復大定、匪分向畢節及大定東北方巡竄、正尾追中、郭縱隊十八日下午六時到達會家坪菁根盛一帶、先頭孔旅在黃家壩附近、與由白臘場大定竄來之蕭匪激戰兩時餘、獲輕機槍一挺、步槍四十餘架、斃匪甚多、樊縱隊十九日經較水塘龍昌營向飄兒井方向西北攻剿、郭縱隊郭師廿日抵黔西、李縱隊向羊場壩進、

導演聖手京維多首選名作

一朵鮮花怎禁風雨摧殘

聯美公司無敵人貢獻

當代紅而且亮的蘇俄女星

「安娜絲妲」及「奇利谷巴」

哀感頑艷悱惻纏綿李前熱情文學片

斷腸花燭夜

燭影搖紅 熱淚盈眶
嗟彼老父 昏瞶尋橫
遽偶傖夫 妮子心傷
情天多恨 玉殞香消

今日定座

第三屆國際電影比賽會捐贈最優導演的銀杯，已由美國著名導演京維多(King Vidor)以其所導演的「斷腸花燭夜」(The Wedding Night)一片取得。該片由安娜絲妲及奇利谷巴雙星合演，輿論譽為「荷理活脫離情感的樊籬」而入於一不平凡的成年款式的劃時代作。

今日定座

金聲戲院●明日獻影

金聲 今日下午五點十五分 減收半價 公餘場

選影聯美公司歌舞巨片積布金南傑作

賭城金粉

本院孤心苦詣搜羅世界名片專行公餘場專為各機關學校公司工廠等公務人員而服務

新華 兩院今天同映

最近美國電影演員協會選舉第一名 本片主角查里劉頓表演入選冠軍 新星愛迪基倫入選名譽特獎

●確稱猛絕天下名畫●二十世紀一回見任誰不能放過

連日全市觀衆總動員 觀衆潮湧場場逾額 萬頭攢動馬上定座

二十世紀影史上第一部耗金二百萬傲絕世界創製 破天荒第一部

中華

●映期快完●萬勿觀望●

縹紗三 島|仙 槎輕探 桃源境 跨踪七 海|碧 血怒綻 革命花

中華 下期放映 美高梅最滑稽招笑片

糊塗君子

查里士畢打和夫滑稽作

混跡縉紳，表演魔術。失戀上吊，大講交情。外行好漢，劫人被劫。無意除害，名利雙收

明珠 今日仍影占士格尼主演虎門龍爭拳賽滑稽香艷名畫

一門三傑

不日放影

環球公司耗費三百萬金元敦請舞后泰瑪拉歌星法蘭柏加合演全荷李活美女空前會串

甜蜜的俘虜

千嬌百媚的美人兒無數！ 歐美競傳的艷曲兒五支！

百萬金三六式時裝展覽！ 歌舞名班參演者以十計！

平津武漢學潮 教部決斷然處置

必要時停發經費解散學校 平當局繼續檢舉激烈份子

(廿四日南京電)最近平津武漢三數學校、頗有學生反對補考、威脅師長、或侮辱來京聽訓代表情事、各校風潮雖已次第平息、中央社記者、因此等情事、關係學校紀律與教育前途甚鉅、特於廿四日往謁教育部王部長、承發表談話如下、本部對於此等情事、異常重視、除一面責令各校、嚴厲執行學校紀律、懲處鼓動風潮之份子、毋稍姑息外、並已決定于必要時、忍痛採取斷然處置、停發經費、暫時解散學校、以圖矯正、至國難時期教育方案、本部正在精密審議、自應由本部於確定後、頒布實施、務以能收實效、而不至妨礙各級學校正當基本訓練為原則、自不得由各校或各地任意編訂、滋成混亂狀態、

(廿四日北平電)平市當局、對檢舉救國運動之激烈派、連日赴各校檢查、廿三日晨五時許、至東北大學校、到校後、即在校門佈崗、一面在宿舍內、實施檢查、對書籍函件等物、檢查甚嚴、至下午三時許、始檢查完畢、現警備部發出佈告、謂如再有擾亂治安行為者、決施緊急處治、

(廿四日北平電)梅貽琦廿四日晨十時召全體學生訓話、略謂師生均應愛護清華、學生須遵守校規、在此非常時期、尤應重視、一部學生、日前對師長失禮、殊覺遺憾、現已向各教授道歉挽留、學校決定舉行考試、但可延緩數日、

(廿四日漢口電)楊永泰日前召集武漢三鎮校長教職員訓話、對改進訓育問題、多所指示、事後復令教育廳、擬訂改進訓育方案、及考核辦法、督促各校、切實遵行、教廳頃已將此項方案訂定、將于廿五日令飭全省各級學校實行、

(廿四日北平電)外息、平當局今日拘捕大學生百餘名、中有女生多名、聞當局廿日奉到密令、以嚴厲手段、應付有政治背景擾亂治安之學生、并封禁平津學聯會、又因各校學生要求實施國難教育、減少非主要科學、如外國語數學等科、以致發生罷課潮、當局決嚴厲制裁云、

多瑙河公約問題 捷南開談判

認須待他國合作 與歐局密切相關

(廿四日布拉格電)捷克國務總理霍德柴、日昨抵此後、曾與南國國務總理兼外長斯多瓦的諾維區、就多瑙河公約問題、有所會商、二人談話、頃已結束、當即發表公告云、二人業已同意、主張在小協約盟約範圍內、并依照國聯盟約之精神、互相合作、以鞏實之集體安全制度、又謂凡與多瑙河流域各國有關之問題、務當覓求公允持久之解決辦法、惟欲達到此項目的、自有若干種主要條件、當予履行、因此、任何困難、苟足使主要條件難于履行、或無從實現者、吾人決當設法排除之、吾人對于任何其他國家、均無敵對之念、今固如此、他日亦莫不然、吾人并以為多瑙河流域各國、苟欲為有利之互助、尚有待於他國之援助、而中歐西歐各大國之援助、尤為重要云云、霍德柴又向報界切實聲言、多瑙河流域之組織計劃、將來自當在小協約盟約範圍之內、予以實行、全由於霍德柴斯多瓦的諾維區所舉行之談話、實為之最良之嚆矢、霍氏嗣謂、小協約各國經濟專家、不久將在捷京舉行會議、研究捷克羅馬尼亞及斯拉夫三國所產種類之推銷問題、探取兩國共同態度、以對付其他關係各國云、據政界人士所知、霍德柴與斯多瓦的諾維區二人、對於多瑙河流域政治問題、如奧國獨立問題之類、僅作初步之討論、而未為激底之討論、則以此項問題與歐洲政局演進情形、有聯帶關係、當由小協約各國全體裁奪故也、

閩七區徵工築路

(廿四日福州電)七區專署五二師部、以長汀經濟凋敝、農村殘破、召集汀各界討論修築汀寧公路、決徵召民工開築、限六月底完成汀寧至十里鋪工程、並自三月起、實施造林、

英訪問機昨飛滬

尚有一架留廈修理

(廿四日廈門電)英飛艇兩艘、已於廿四日晨十時十分起飛赴滬、尚有一艘、因引擎有損、現待新加坡運到零件、加以修理、約十日後、始能由此續發、按該飛艇乃昨日由香港飛抵此間兩艘中之一、

優待出入口華僑 改善檢查法公佈

(廿四日南京電)僑委會為優待出入口華僑、與四部會商改善海關檢查辦法六條、頃公佈施行、

皖准設置岳西縣

(廿四日南京電)皖省府前咨內部請准設置岳西縣、以利地方行政、政院頃已核准、

馬子一案已審竣

候蔣覆電辦理

(廿四日天津電)冒名馬仲英代表行騙之馬子一案、業經津市公安局審訊竣事、并將馬犯供詞、呈由市府、轉電蔣院長核奪、復電今明日可到津、

財部改善稅警組織 緝私隊改編稅警

(廿四日南京電)財部為改善稅警組織、已將兩淮緝私隊、改編為稅警總團第一團、調原任該隊隊長趙君邁為總務稽核總所稅警視察長、另調原任該隊隊附劉耀寰升充團長、

戴傳見高考人員

(廿四日南京電)戴傳賢廿四日午傳見二屆高考建設等三類及格人員致訓、並邀石瑛陳大齊參加、定廿五日晨續傳其餘各類及格人員、

各省市黨部改組

新任人員定期就職

(廿四日南京電)中央已將各省市黨部改組、為使各地黨務工作銜接進展、特電令各新任人員、一律於下月二日、分別在各該黨部宣誓就職、監誓人員、亦經決定、在各地負責中委就近担任、

漢口廿四日電)鄂省黨部特派員魯蕩平、廿五日可到漢、擬二日與設計委員何紹祜、喻育之等、同時就職、

孫擬三月間赴澳

為盧太夫人祝嘏

(廿四日南京電)孫科令堂盧太夫人、本年七十大壽、立院職員撰就壽屏、全堂申賀、聞孫擬三月間赴澳門祝嘏、惟院務繁忙、能否成行、刻尚未定、

閩普及識字計劃

決先肅清福州文盲

(廿四日福州電)省普及識字會計劃上半年工作、決肅清福州文盲、並派員赴閩西巡廻視察、並隨時抽考已受強迫識字民衆等、

國難期間 各教應團結一致

阿愛國協會之公論

(廿四日阿京電)阿比西尼亞愛國協會、昨日在此間召集會議、與會者有回教徒與阿剌伯人數千、演說者皆極言當此國難之際、阿國各教會、無論為回教與基督教、均應團結為一、演說者有回教徒阿剌伯人考浦蒂克教士及會長等、

時人行踪

朱慶瀾 (廿四日南京電)朱慶瀾、王震、定廿八日夜、由滬入京、廿九日晨聯袂謁蔣、下月接收、三月一日晨視事、

許羣恩 (又電)西北國營公路局長許羣恩、為視察川陝公路聯絡工程、及西漢公路養路辦法、定日內赴川、晤盧作孚商洽一切、

李仙根 (又電)粵漢路局長李仙根、以該路將于五月完成、日前來京、出席鐵路發計會議、

巴公使 (廿四日北平電)巴西新使賴谷、廿四日晨十時、由京抵平、各機關均派代表往迎、賴谷下車後、即赴使館休息、定日內拜訪各當局、作首次會晤、不擬離平、

中津 (廿四日漢口電)日駐漢海軍武官中津、本日赴滬、出席海軍將領會議、現已事畢、廿三日返漢、該國海軍省軍縮課長加滕同輪到漢遊歷、

方覺慧 (廿四日威海衛電)方覺慧廿三日午來威視察、廿四日應徐東藩之請、出席管理公署紀念週、演講闡揚總理遺訓、嗣視察各機關、遊覽各處、

阿根廷表示贊成 召開汎美會議

謂國際組織與公約 可推及商業與經濟

(廿四日阿根廷京城電)美國羅總統建議召集汎美大會、俾決定何者為維持美利堅各共和國和平之最善方法後、阿根廷總統、現已予以美滿之答覆、謂今已屆鞏固美洲和平之時期、玻巴間大廈谷爭議之解決、已表示國際組織與公約之可能性、渠以為如能將所擬之研究、推及于商業與經濟方面、則世界大局、方可受益云、阿根廷總統並建議以阿根廷京城為舉行大會之地點、

遊德歸來 英空臣縷述感想

德曾明無侵英意志

(廿三日倫敦電)英前航空大臣倫敦德里、前自德遊歷歸來、曾以觀察所得、對報界發表談話、頃在賓漢城、又以此行所感語人、謂自余與德國元首希特勒暨航空部長、戈林觀面會時、二氏曾切實聲明、德政府當局、絕未抱有侵略英國之意志、至於德國之軍用航空事業進步之速、確有一日千里之概、又以組織嚴密、收效宏大、其力量之強大、在全世界中堪稱首屈一指、又謂希特勒對於共產主義之見解、始終反對云、

滬平車縮短時刻

正式時表下月實行

(廿四日南京電)滬平通車縮短時刻事、經鐵部前召集各關係路、開會討論、決定原則數項、仍令各路斟酌實際情形、先擬定假想時刻表呈核、正式時刻表、三月間可實行、

丹公使休假返國

(廿四日南京電)丹使歐斯浩、使華三載、依例得休假半年、定下月三日由滬乘輪返國、廿四日晨、偕駐滬總領希爾到京、下午三時、謁張羣徐謨陳介辭行、張定廿五日晚、為歐使餞行、歐使定當晚返滬、候輪歸國、歐使假期中館務、由希爾暫代、

津港口冰厚 乘客舍舟而履冰

降雪四天雪深六尺

(廿四日天津電)此間氣候嚴寒、大沽口外一帶結冰、昨有日人駛鑿冰船一艘、特從大連開來、擬援助被困船離開、刻在大沽外四哩處、為冰所困、順利船有中國乘客四人、昨日下船履冰而進、冀達陸地、但未能于天黑以前到岸、乃在冰上過夜、其寒可知、天津降雪、四日不斷、前所未有、現雪深六尺、

(廿四日北平電)平市十九日深夜大雪、至廿四日始放晴、馬路上積雪漸溶化、但氣候仍寒冷、

西慶祝左黨勝利

載歌載舞遽忘所以

(廿四日馬德里電)各處見紛紛舉行示威遊行、慶祝總選舉中左黨之勝利、并大赦政治犯命令之簽字、惟正式慶祝、已展期三月一日舉行、屆時西班牙全國、將歡賀新政府之成立、各街道現常有民衆、載歌載舞、表示其中心之愉快、政治已暫置腦後矣、

國府命令

(廿四日南京電)國府廿四日令(一)茲制定民國廿五年復興公債條例公布之、此令、(二)京市府財局長程遠帆另任、程應免本職、此令、(三)任命陸翰強為京市府財政局長此令、

社論

一最近之德意關係

因法俄互助條約而引起之德法間之緊張關係，吾人已加以評論，認此不足爲德法衝突之原因。德當局雖不滿意於此種條約，然因洛迦諾條約關係之故，必另籌對策，而不敢採取激烈行動。以最近之德國外交觀之，德當局似有成立德意集團而與法俄集團對抗之企圖。能否成爲事實雖不可知，德當局之有此種進行，則蛛絲馬跡，大有可尋也。

德意關係，自希特勒登台後，曾一度有結合之呼聲。希氏本人固甚願德意聯盟之實現，卽墨梭里尼亦未嘗不思聯德以抗法，緣其時意法關係，實不甚睦也。後因德國併奧之野心，迄未稍戢，意對德乃生疑懼。及奧總理陶爾非斯被刺，意知德必無放棄併奧政策之可能，遂打消其聯德之念，轉而與法親睦，成立所謂羅馬協定。蓋意實不願德國併奧，以意奧邊境相聯，德若併奧，將令德國國境擴展至意國邊境，而影響意國之安全。且德國併奧後，意國南提羅爾之德人，亦將有歸附於德之危險。意爲此懼，故不能不設法保障奧國之獨立。德不放棄併奧企圖，德意關係或永難改善，此德人所深知者。然德能放棄併奧之念耶？

德不能放棄併奧之念，斯固無可致疑者。惟德雖不忘併奧，然其併奧之進行，則似已不如往日之急進。最近數月德報對併奧一事，議論已歸沉寂。德當局且力謀德奧關係之改善。傳奧國之國社黨人因德國之接濟減少，頗有發生怨望者。可見德當局對併奧或有暫時放手之意。此非謂德人真欲放棄併奧企圖，不過認併奧爲時間問題，遲早必可實現，目前不必操之過急。德當局所以採取此種策署者，殆亦認非此不能與意國接近耳。

意阿問題發生後，德意接近之機會遂至。然德仍不欲立卽表示親意也。一因法意關係尚密，恐意國不肯捨棄法國之友誼。二因英國爲制裁之主動者，親意恐傷英國之友誼。故德對國聯制裁既不參加，亦不阻撓，所以討好兩方也。然英法兩國以對意問題之故，關係日趨密切。在意已感覺孤立可慮，在德或亦感覺英難爲己助。於是，借法俄互助條約問題，而德意兩國乃進行合作之談判。據美聯社廿日羅馬電：「德意談判刻在進行中，或將形成德意協定，對法俄協定批准後之洛迦諾條約取一致態度。德駐意大使赫賽爾與意外長蘇文治晤談後，已首途返德。聞赫氏携有意首相致希特勒之覆牒。意對法俄互助，態度中立。但意相渴思與德交歡，對洛迦諾條約，將不惜讓步，以求協調云。」此訊如確，則德意集團之成立，期在不遠，然歐洲國際關係變化極速，吾人殊不敢斷其必成立也。

冀察交涉無進展

日駐屯軍司令飛張垣活動

日增擴駐華軍隊六七月間即實行

滿鐵與中社長訪宋交換經濟意見

僞艦長反正率隊携械加入義勇軍

有田磯谷昨離日來華明日可抵滬

（廿四日北平電）多田偕翻譯官平井，廿四日晨九時十分，乘日軍用機飛張垣，副官大竹等，則于廿四日晨七時，乘平包車前往、

（廿四日天津電）日華北駐屯軍參謀長永見大佐，擬於廿五日晨取道瀋陽、飛赴東京、勾留二三日、卽於下月三日、返抵天津云、

（廿四日南京電）白雲梯前由百靈廟至平轉漢，日昨由漢飛京，分謁中樞當局，報告內蒙情形，白以身體不適，日內將赴滬休養、

（廿四日東京電）日陸省對華駐屯軍、決抽調國內最精銳之部隊、配以極新武器、於六七月間、開始調華、積極訓練、幷加撥駐華軍費云、

（廿四日東京電）陸參兩部、派杉山赴華、改編關東軍、增編對華對俄兩部、加重機械化、夏季可實現、

（廿四日東京電）日外務省昨開首腦會、商對華政策、擬力求與英諒解、決命松平于四月繞道華滿、再返英任、便中促英日對華合作、

（廿四日北平電）滿鐵株式會社與中公司社長十河，日前抵平後、連日訪宋哲元秦德純及實業界領袖，交換開發華北經濟意見，於廿三日下午，歡宴實業界領袖、

（廿四日北平電）宋哲元廿四日晨十時赴冀察綏署召集所屬訓話，勉以從公守法等語，下午赴孔廟演禮、

（廿四日北平電）陳中孚廿四日晨九時半由津返平、

（廿四日上海電）密勒氏評論報主編人鮑惠爾氏、近在華北勾留兩月、在此期間曾赴張家口考察、已於廿一日道經南京返抵上海、鮑氏對日本之侵畧中國之非法行爲、加以強烈痛擊、據稱、因日本軍閥之向中國節節進迫、而發生之華北各項事件、已詳見各報消息、表面上之華北情形、似已較學生示威運動時緩和多多、但不知華北之現狀、不過係一種權宜之計、顯爲各關係方面所不滿、具有銳利目光之中外視察家、皆預料該地之糾紛正未已、蓋因日本之對華北野心、仍無止境也、日本對華北之野心、現在已盡顯露、因日本發言人已道盡其計劃之內容、及如何實行之方法矣，又云、日本之私生子僞滿洲國、與蒙古最近之邊境衝突、常使日俄間之緊張關係、益趨尖銳、現在已有種種暗示、可見此次衝突、或將造成一戰事、雖於最近之將來、未必實現、但以後恐難避免、鮑惠爾氏續稱、華北學生運動、因受當局壓迫、已不若開始時之熱烈、惟華北學生中、仍有一種軍事精神，以抵抗日本之侵畧、彼等學生之一切動作、實爲愛國心所驅使也、關于日本之宣言、中國之一切愛國運動、實爲招禍之源、鮑氏之意、以爲此項宣言、實係對於華北各中美教育機關之存在、加以公開威脅、華北各美教授、現信日人不久卽將要求各校聘任日籍教授或顧問、再進要求課程之管理、俾得依照日本所謂「大亞細亞主義之計劃」及成立中日僞之所謂經濟一團結一、須知日本非法佔領滿洲以後、並強迫封閉各教育機關云云、鮑氏又稱、華北十九處高等教育機關中、共有學生一萬三千五百人、其中之協和、清華、燕京等六校、可列爲美國所辦、因各大校之大部份投資、皆來自美國、計美國各學校文化及醫院等、所投資本之總數、最少亦達二千五百萬元美金、此數超過美國在商業上之投資甚多云云、鮑氏末謂、一俟天氣稍暖、或將再往北平、以觀時局之進展云云、

（廿四日哈爾濱電）駐同江之僞淺水艦「固國」號、排水量八百噸（係去年走哈阜與虎城線之寶劇商輪改造）、艦長陳同興、閩人、二十二日深夜、率艦開富錦、將艦上裝置之小炮八門卸下、及機關槍廿挺、步槍五十餘支、艦上一部重要機件、亦經拆卸、偕陸戰隊百廿名登陸逃去、據日機廿三日午偵察報告、謂該艦長與隊兵、已竄入深山、加入義軍、駐富日僞軍、已分頭兜截云、

（廿四日神戶電）有田偕磯谷、二十四日午乘淺間丸離神戶、約二十八日可抵上海、

（廿四日南京電）許世英定廿八日晨、由滬入京、辦理振務救濟兩會移交、在京候晤有田、商中日關係調整之進行、事畢返滬、定三月七日搭輪赴日、

財部準備

開辦遺產稅

草案擬定內容卅條

不及三千元者免稅

（廿四日南京電）遺產稅爲直接稅中最合近代社會經濟理論之良稅、我國遺產稅草案、在民四卽已肇端、民十八、民廿三、兩次全國財政會議、均有舉辦遺產稅決議、財部現參酌成規、悉心究訂、已將草案完成、都三十條、由財孔提請政院會議討論、俟呈奉中政會核定、完成立法程序後、卽可開辦、該草案重要內容如次、（一）遺產稅爲國家稅、（二）遺產稅不得帶征附加稅、（三）遺產稅率應依超額累進計算、凡遺產總額、不及三千元者、應予免稅、（四）遺贈慈善或公共事業之財產、及陸海空軍官佐士兵、戰時陣亡、或因傷致死之遺產、應免課稅、（五）遺產稅之征收、應先經過調查評價程序、由當地司法、公安、地政、暨公正人士組織委員會行之、（六）對於完清遺產稅之人、應給予証書、以爲承受遺產之証、

顏使辭職說

關係方面表示不確

顏三月間回國一行

（廿四日南京電）外交界息、顏惠慶（駐俄大使）近因病體未愈、醫勸休養、電外部請假回國一行、外部已准如所請、聞顏將於三月間起程返國、外傳顏將辭職事、據關係方面表示、完全不確、

藏政府代表抵京

謝中央宣慰

謁各長官報告藏情

（二十四日南京電）西藏政府、爲答謝中央大員、去歲入藏宣慰、派代表隆圖嘉錫等、由印度繞海道抵京、廿四日分謁黃慕松、翁文浩及各機關長官、報告西藏近況、

中央紀念週

蔣廷黻講國際現勢

（廿四日南京電）中央廿四日晨九時舉行第十二次紀念週、到中委葉楚傖、張森、馮玉祥、朱培德、于右任、陳公博、程潛、戴傳賢、何應欽、蔣作賓、邵元冲、朱家驊、甘乃光、張羣、谷正鼎、彭學沛、麥斯武德、及全體工作人員等共七百餘人、由葉楚傖主席、于右任報告、至九時四十分、詞畢散會、

（十四日南京電）蔣廷黻（政院政務處長）廿四日晨在中央紀念週演講國際現勢的概測、謂世界各國、可分爲三類、（一）富強、（二）強而且富、（三）富而不強、本人以爲富而不強的國家、其外交政策、應一、贊助維持世界和平、二、在不損害別人利益範圍中、發展自己利益、三、全國一致、埋頭苦幹、使國家政治社會各方面、一切均臻於現代化、以求自立自強、

國府紀念週

林報告「篤知力行」

（廿四日南京電）國府今晨舉行紀念週、到林主席等暨國府及各院部會職員共約五百餘人、由林主席領導行禮後、幷卽席報告題爲「篤知力行」至十時半詞畢散會、

（廿四日南京電）林主席廿四日晨、在國府紀念週報告、首謂總理發明「知難行易」學說、打破我國數千年來牢不可破的「知之非艱行之維艱」謬見、此實爲自古以來最有價值之最大發明、在促進科學進步與革命之實行上效力極爲偉大、吾人由總理之學說、可知中國向來許多事情之不進步、實由于國人不去「求知」、故缺乏思想、一切不能改進、向來許多事情之所以失敗、實由于國人不去「力行」、吾人日常做人做事、均應以總理此種偉作、自己勉勵、督促奉行、吾人應知「知之難」、努力去「求知」、「行之易」、應努力去行、現在要復興民族、挽救國難、更要大家在求知力行上用功、方能實現云云、

西北剿匪訊

陝匪圖擾晉

晉西各軍沿河戒備

川匪擬沿岷江竄退

（廿四日太原電）陝匪近有趁黃河解冰之際、偸渡擾晉企圖、當局已嚴令駐晉西沿河各軍、妥加戒備、幷隨時擊剿、據此間晚報載、日前我駐石樓中陽一帶軍隊、曾與匪一度接戰、斃匪甚衆、

（廿四日重慶電）川西剿匪軍、由寶興向達維持進、殘匪擬沿岷江竄退、灌縣駐軍、將分向茂縣理番各地堵剿、

德願歐局調整

歡迎新建議

唯注意本國防務

（廿四日柏林電）佛蘭克費特日報、昨日載有一文、謂英法如提出解決歐事任何新建議、必爲德國所歡迎、蓋德國今日與其他列強同、亦唯注意其本國之防務云、聞德國政界對此論、大表同情、

日內瓦國聯協會

促油禁實施

禁意船駛入口岸

以財力援助阿國

並討論中日問題

（廿四日日內瓦電）十八人委員會、將三月三日集議時、國際國聯協會、將向之促請、對意實施其他制裁、謂目前實施制裁、尙未近于國聯盟約第十六條所開之範圍、故請十八人委員會表決、（一）立卽實施油禁、（二）如有必要、禁止意國船隻、及中立國船隻、載貨運往意屬索馬利蘭或以里特里亞者、駛入國聯會員國之口岸、該決議案幷請以財政上之助力、給予阿國、

（廿三日日內瓦電）全世界擁護國聯聯合會之法律與政治委員會、頃在此間開會、所研究者、係日本在遠東所採取之政策、當經擬就決議草案、提付討論、曾由中國與日本兩聯合會之代表、互相辯論、

湘借欵抵保問題

湘擬以產銷稅作抵

（廿四日京電）湘省府前向中央中交三行借款、原定以田賦及產銷稅作抵、旋經財部核定、改以營業稅作抵、惟該省府、以營業稅、已指充湘建設公債本息基金、爲期法令事實兼顧、另在原訂合同上、仍以營業稅作抵、另向三行具函聲明、以產銷稅收入歸還借款本息、現三行已將此項辦法、函請財部核示、

于右任在紀念週報告

古聖人修養與民族改造

黃帝堯舜禹湯文武周公孔子之功績

（廿四日南京電）于右任廿四日晨在中央黨部紀念週報告、題爲「古代聖人之修養與民族改造」、其原詞如下、主席、諸位同志、自大會後、林主席之在國府闡發黨義、蔣副主席、馮委員、戴院長、暨諸同志之在中央、所講自救救國做人意義與新生活、皆爲此時代中最重要之指示、兄弟今天報告、卽是把諸同志之意、鄭重的加以解釋而已、

◇—民族形成—◇

一個民族的形成、當然原于血統、生活、習慣、語言、文字、信仰等等關係、然其能自立自存、必有其確然不可動搖、與不可磨滅之精神的物質的條件、由草昧開創時期、及其逐步改進時期、然後此精神與物質之條件、必已具備、此民族乃有本身存在的可能、由是可知、一民族之昌盛與否、則與此條件是否具備、是否進步以爲衡、

◇—先知先覺—◇

但是一個民族的構成份子、事實上、不能都了解此民族自立自存的責任、故一個民族中的聖人、他以先知先覺的地位、爲這一個民族來創造、來建設、幷採取他民族的長處、以爲本民族享用、衣、食、住、行、種種事物之發明、類如生活方法之教導、生活所需、以改進、政治上需要一種組織、以治理衆人之事、則有國家之建立、道德上需要一種範疇、以規制羣衆的行爲、則有名分倫理之確定、所謂「天生蒸民、作之君、作之師、」

◇—偉大使命—◇

此是說明古代聖人、對于一個民族所負的偉大使命、中國立國數千年、我民族有數千年悠久之歷史、精神的物質的種種創造與發明、皆爲古代聖人對于我國家民族的貢獻與貽留、其偉大悠久、當爲世界任何國家民族所不及、而古代聖人能担當此種責任、完成此種使命者、其自身之修養與努力、自當爲萬世爲類所取法、故今天特提「古代聖人之修養與民族改造」、

◇—黃帝功德—◇

（一）先從黃帝的功德說起、斷至唐虞、係由政治上系統使然、而非由歷史上之系統、故此偉大之元祖、不多稱述于儒家著述、而道家則稱述黃老、然存之後世者、言不雅馴、多有渺茫謬異之說、故黃帝參天地育萬物之功德、湮沒者多、吾人稽考載籍、則知黃帝文事武功、實震爍萬世也、（一）黃帝之創造、實物方面、如衣、冠、宮室、舟車、指南車、弓矢、樂器等、文化方面、如文字、算術、干支、律度、醫術等、（二）黃帝之教化重道德、訓養生、（三）黃帝之經畧、以五十二戰、戡定蚩尤、使我民族免外族之侵凌、而得安居生息、開拓版圖、使我民族創造文明之範圍益大、巡視四方、分封子姓、蕃衍孫支、不特漢族爲其苗裔、如西藏族之羌、回族之安息、苗黎族之禺號、蒙古族之匈奴、東胡族之鮮卑、及金人之祖、爲黃帝之子濟、此皆黃帝之苗裔、以成爲大中華民族、而爲近世治史者所考信者也、故黃帝實爲一大創造家、大發明家、而又爲吾大中華民族精神之統帥、

◇—帝堯郅治—◇

（二）帝堯之郅治、帝堯所以致天下于極隆盛之治、其紀載見于堯典者、如「克明俊德、以親九族、九族既睦、平章百姓、昭明協和、萬邦黎民、於變時雍」、此以至德化天下、使天下臻于郅治也、大學所謂「在明明德、在新民、在止于至善」、意卽本此、尙書數語中、堯之修德、以化民成俗、可見矣、故其時欲讓天下、而不受、巢父聞之、且洗其耳、而擊壤老人、作息耕飲、不明帝力之何有、此其時、天下雍熙、眞爲歷史上未有之盛、而堯尙旁求才德、以時登庸明揚、側陋得大舜以開揖讓之局、

◇—帝舜任重—◇

（三）帝舜任天下之重、帝舜之濬哲文明、故能承天下之重、且其父頑固、常在耕漁陶埴之時、能至耕者讓畔、行者讓道、器不苦窳、一二年之間、所居成邑成聚、其本身之修養、與其所感格者、亦已有明德新民之徵、故堯歷試於事、觀其處、常處變之德、而讓以帝位、其後任用禹稷契臯陶伯益夔龍、以安利天下、誅黜不職、如共「驩兜鯀等、以肅正紀綱、故能光大堯之郅治、

◇—大禹負責—◇

（四）大禹樹中國政治上之負責之楷模、禹以罪人之子、不敢修私怨、而忘天下之公、其德足以上聞於舜、雖殛其父、而不廢其子、且使嗣治天下、此眞天下爲公之精神也、玆分述禹之功德、（一）禹思天下有溺者、猶己溺之、（二）禹治水、能順水性、宣導歸海、不取壅湮、並一面治水、一面隨山刊木、興導水利、料理民生各事、且勤天下之人、而無怨、（三）禹之治水、勞身焦思、八年於外、三過家門而不入、（四）一非飲食而致孝乎鬼神、惡衣食而致美乎黻冕、卑宮室而盡力乎溝洫、」（五）矜獄囚而拜善言、（六）建置中國專門而又完備之政治組織、其七要原則、如「德惟善政、政在吾民、水火金木、土穀惟修正、利厚生、惟和地週天、成六府三事之治」、（七）舜之稱禹也、曰「允勤於邦、克儉於家、不自滿身、」禹承舜之訓也、曰「人心惟危、道心惟微、惟精惟一、允執厥中」、

◇—湯之功德—◇

（五）湯之功德與修省「湯武革命、順乎天而應乎人、」湯革夏命、放桀于巢、爲中國政治開一新局、其修養之見於書者「不邇聲色、不殖貨利、德懋於官、加功懋賞、用人惟己、改過不厭、克寬克仁、彰功兆民、」見之盤銘者、「苟日新、日日新、又日新」、見於仲虺之誥者、「以義制事、以禮制心」、能自得師者王、謂人莫己若者亡、好問則裕、自用則小、愼厥終惟其始」、

◇—文武之盛—◇

（六）文王武王周公之世德、周室自后稷教民稼穡、以忠厚開基、故享國最久、初、太王有二子、泰伯虞仲季歷、季歷之子昌（卽文王）生有聖德、泰王欲傳國季歷、以及昌泰、伯虞仲知之、決遜讓、以承父志、卽逃之東南、以其民化啓吳吏、瀕古時西北至東南、交通異常險苦、雖以舜禹閱歷久經磨練之身、而舜以南巡機會、禹以東巡機會、稽久泰伯虞仲出奔數千里、至於今之常熟等地後、以北文化啓闢創造於東南、故今日東南文化之燦爛發揚、其先實承中原文化而開始、此以泰伯虞仲之一讓、泰伯虞仲在東南、遂成此偉大悠久之功、其在周室、則由季歷而文王、而武王、周由是統一天下、且有八百年之國祚、制作、學術、燦然大備、我國政治、文物、於此時孔子稱泰伯爲至德、是其讓德之所關、眞大矣、遠矣、武王革命、一戎衣而天下服、載主東征、牧野作誓、勝殘去殺、復於歸馬放牛之盛、盡去商之苛政、而與民更始、記箕子而受九疇、一反前朝之闕、失奠定民生之大本、周公創開國之形規、定百世之美制、制禮作樂、奠周室之政權於不匱、其政治思想、在周官見組織之精神、其社會建設思想、在周禮以禮教建立社會基礎、其個人之修養、如勞謙下士、多才多藝、尤未可殫述、

◇—孔子至聖—◇

（七）孔子之至聖、「孔子祖述報告憲章文武」、其祖述也、欲以爲大同之始、其憲章也、欲以爲小康之所由起、世稱孔子爲大成至聖、正所謂「爲天立心、爲甯民立命、爲往聖繼絕學、爲萬世開太平」、此數語可以形容孔子之大、其個人修養、見之論語、禮記者尤多、孔子治學、由格物、致知、誠意、正心、修身、齊家、至治國平天下、有一貫之系統、有本末之分次、而其修養之功、卽爲改造時代社會、國家、民族之本、我述古聖修養、由明明德以新民、以止於至善、由一己以推於齊家、治國、平天下、由舊時代、舊社會以改進於新時代、新社會、由舊的個人生活、以改進於新的個人生活、由舊的國家民族、以推進於新的國家民族、故舉往聖之修養、以爲今世之效法、但到民族改造、關係血統、地理關係、精神方面者深、民族常求日新、然後可以自存、亦卽謂我大中華民族、若無修養、決不能夷此當前之大難、修齊治平之大道、卽在吾人日常生活中、而天下之平、卽在天下爲公、公卽平凡、天下如何能公能平、往者聖人、已由學說上、及躬行實踐上、昭示吾人、今惟視吾人與吾民族、法古鑑今之修養何如耳、故民族大畏之精神、惟勿克己、乃能克敵、願以此共勉焉、

紅牌

上等國貨名煙

牌子老
物質好
價錢廉

三興烟公司製

總統牌鋼琴

彼得琴行出品

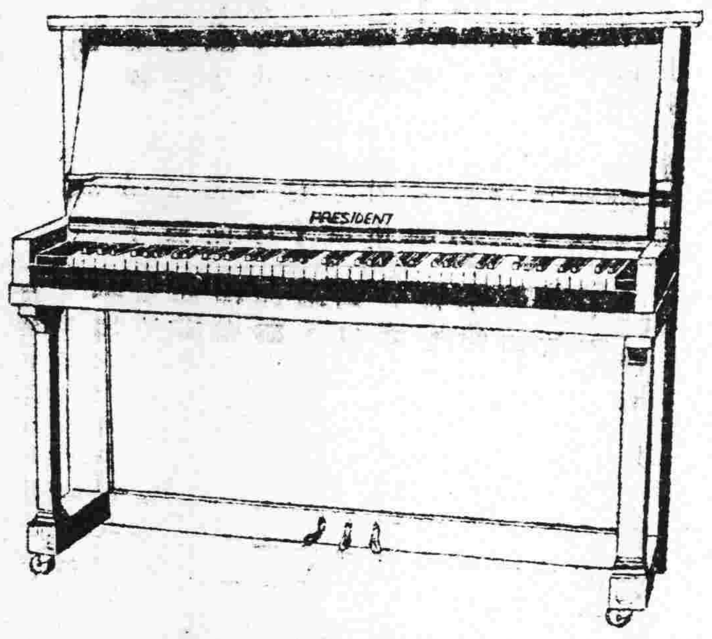

此乃超美絕倫之總統牌鋼琴甲種二號款。式樣新穎，琴音雄壯，彈奏如意，工精料美，誠鋼琴中之特出者。且保用十年尤爲特式。定價每具五百五拾元。分期付款另訂辦法。

彼得琴行　廣州永漢北路二一四號　電話一四六六五

分銷處　勝利琴行　東山廟前西路十四號　電話七〇四四〇

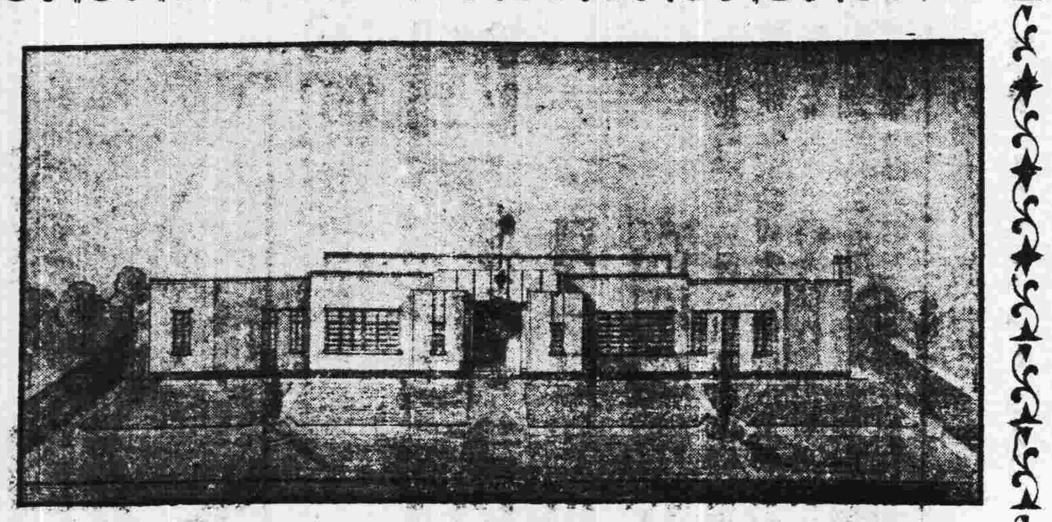

虎標永安堂招投建築聖嬰嬰院新院啓事

聖嬰嬰院座落廣州市東成崗地方幽雅風景宜人向爲教會中人辦理收養孤苦嬰兒甚夥成績斐然從以經濟關係不克發展以致原有院址漸感不敷收養嬰兒日形擁逼　敝堂胡文虎君有見及此慨允捐建新院一座現擬不日鳩工興築庶可早觀厥成則無告孩提可多得一寄託之所有意投票承建者盍興乎來欲知詳細章程請詢廣州惠愛西路廿四號　趙君慈則師可也

一色杏花香十里　三元歸到醉如泥

春光明媚。又屆元宵。宴飲徵歌。此其時也。長堤大三元。及新廣州兩酒家。向以六十元大翅。及片脆皮鷄著名。今春益將湯液加厚。增添種種新穎菜式。美點則星期特異、味別中西。午市廉價小菜凡百數十種。且凡光顧一元。隨贈越日免費茶券乙張。男女職工招待慇懃。故大帮春茗最多。靡論日夜皆車水馬龍。最近傳得廣州新諺有。一色杏花香十里。三元歸到醉如泥矣。

明珠聲片影院

長堤海珠前　自動電話壹二零七壹

即影占士格尼主演虎門龍爭拳賽鉅片

一門三傑

一拳打出火眼對面睇見牙烟

下期放映

快快放影空前肉感環球公司特製艷情鉅片

甜密的俘虜

永漢

永漢中路

即日放映涉梨諦寶的勁敵珍威打傑作

小頑皮

下期廿七起映比提戴維絲佐治勃蘭主演之

無冠女王

快映薛覺先唐雪卿合演

雪國女皇

新國民聲片戲院

下九甫路　電話壹零七四零

即日放映

千面怪人愛門羅主演

百老滙蒙面客

暴露荒淫百老滙的夜色生活

環球公司神奇貢獻

下期放映

曲線危險肉感歌舞片

薔薇處處香

多羅絲第利奧主演　老牌温拿公司巨製

中山聲片戲園

西關下九甫路　自動電話壹二九二四號

今天放映

美高梅耗五十萬金元的香艷歌舞無敵偉構

風流貴婦

梅禮士麥唐娜傑作

新聲六闋俳側纏綿　魔舞幾支妖蕩靡麗

下期放映

希特拉建國記

中國聲片戲園

惠愛中路財廳前　自動電話壹二九二五號

今天放映

美高梅轟天動地偉大無倫軍備有聲片

美國

空軍大示威

華爾斯比利空前傑作

戰鬥機、轟炸機、驅逐機、偵察機緊張總動員！

下期放映

生死關頭

新新聲片戲院

第十甫馬路　自動電話壹二九二三

今天映

胡蝶　梁賽珍　梁賽珠　桂名揚　謝醒儂　曾三多

粵語粵曲名貴巨片

紅船外史

(隨券奉贈胡蝶小照)

廿八換映但丁神曲改編鉅片

(詩人遊地獄)

天星　新星

今天同映霍士公司榮譽貢獻偉大趣艷滑稽動人唯一鉅片

(最佳)莎梨譚寶(傑構)

小愛神

今日播音秩序

市府播音台

正午十二時中樂唱片、(一)音樂合奏小桃紅、(二)飛影唱定軍山、(三)尹自重獨奏柳娘三醉、漢宮秋月、(四)薛錦屏唱夜守涵谷關、(五)音樂合奏走馬、娛樂昇平、(六)飛影唱五郎出家、(七)音樂合奏柳搖金、十二時五十五分天氣金融節目時刻各項報告、一時粵語新聞報告、一時廿分西樂唱片、二時休息、晚間六時卅分中樂唱片、(一)音樂台奏蟾宮折桂、廣美人、(二)葉弗弱伍秋儂唱東方朔偷桃、(三)音樂台奏岐山鳳、澗底流泉、(四)大傻唱壽星公現身說法、(五)老怡梨春班唱潮州曲戲珊瑚、(六)靚少鳳伊秋水唱鍾無艷二本、六時五十五分天氣金融節目時刻各項報告、七時演講、由廣東省政府担任、七時卅分中樂唱片、七時四十分國語新聞報告、八時益智演講、由李珮精講「曲禮」、八時十五分英語新聞報告、八時卅分特備西樂、由第一集團軍總司令部銀樂隊担任、(一)銀角之舞曲、(二)環遊世界、(三)休息、(四)英印戰爭、(五)最後之旅程、九時粵語新聞報告、九時廿分繼續特備西樂、(六)無夢、(七)開幕進行曲　十時卅分停止、

電專播音台

下午一時半起唱黨歌、氣候報告、二時中國沿海標準時刻報告、二時廿樂唱片、(一)月兒奔月合唱「苦盡甘來」、(二)譚伯業銀飛燕合唱「試郎心」、(三)白駒榮唱「靈海自樽之鬼魂出現」、(四)鄧叔宜唱「秋墳傷客愁」、(五)鄧叔宜唱「迷離春夢」、(六)名家合奏「抗群東風」「泣長城」、三時十分老陳綺譜「水滸傳」、四時半中國沿海標準時刻報告、四時半休息、又晚間七時起、唱黨歌、氣候報告、七時十分中樂唱片、(一)名家合奏「野馬跳溪」「算命」、(二)金鐘等合唱「開路先鋒」「大路歌」、(三)名家合奏「孔雀開屏」「楊翠喜」、(四)白駒榮倩影儀合唱「誤會分妻」、(五)名家合奏「雨酒仙花」「娛樂昇平」、(六)朱頂鶴碧霄合唱「買花得美」、(七)白駒榮關影憐合唱「新天香館留宿」、八時中國沿海標準時刻報告、八時十分特別音樂節目、由士工合社担任、秩序(一)關嘉軒唱「青樓恨」(二)蘇維文梵鈴獨奏「貴妃出浴」、(三)鍾劍琴唱「感懷」、(四)合奏「掃佛堂」、(五)譚瑰瓊唱「偽亂」、(六)董仲書唱「狂風何事斷情苗」、(七)姚岳東二胡獨奏「碧水芙蓉」、(八)蘇惠民唱「白門遺恨」、鍾玉良關應翹合唱「拼教艷骨葬故塵」、十時中國沿海標準時刻報告、十時電碼練習、十時二十五分明日節目預告、十時半停止、

大新遊藝場

(惠愛中路)

二月廿五日

粵劇場　(日演)婦人心　(夜演)攔公杯酒新華維

京劇場　鐵弓緣　南陽關　三本洪秀全

歌舞場　丁香山　向前走　春光明媚　皆大歡喜

(影畫場)　義父

預告

海珠大舞臺

電話一二九一七　鄧演

最新組織　特收廉價

桂名揚　黃千歲　鍾卓芳　凌霄影　靚少鳳　郭非愚　新珠　林鷹揚

日夜登台決不瓜代

二月廿五日(星期二)

(日) 俠艷諧趣奇劇　夢斷胡笳月

(夜) 香艷愛國情劇　不怕紅爐火　露斯編劇社出品

□題詞□

了環、了環、咀如鐵硬、奮身以救恩公子、何懼劍樹與刀山、事洩被困、嬌嫩皮膚幾爲火炙爛、他也說句鼎鑊甘如飴、誰說婦人長舌終爲害、殉義値得誇贊、我說、歷朝救國不知幾許紅顏、請觀此劇之題詞即知此劇之香艷愛國、

二月廿六日(星期三)　桂名揚　靚少鳳　鍾卓芳　新珠　主演

(日) 靚少鳳　賣報紙

(夜) 新戲　橫掃九洲

中央 到團

二月廿七日(星期四)　四大巨頭主演

(日) 諧艷歷史猛劇　憔悴怨　東君

(夜) 新戲　一榜三狀元

二月廿八日(星期五)

(日) 諧趣哀艷猛劇　笑聲淚影

(夜) 新戲　碎玉補情天

三達電氣公司

一九三六年最新式之長短波收音機現已運到歡迎參觀

永漢南路一八三號　電話壹二式三六號

招日夜班男女兒童生兩月畢業隨時入學保証成功

社址：永漢南路東橫街口　志成英文打字社啓

醫師 李同仁　女醫 李達權

太平南路卅號里昂大學外科專門　法國巴黎大學花柳皮膚專科

運用德法最新透熱電療超紫光人工日光赤光綠外科手術電機石英紫外光治療顯微鏡檢驗針射確能把一切由花柳傳染來的新舊梅毒淋濁赤白帶下…婦女經期不調前後肚痛子宮位置不正以至難孕一經治療常能使患者知近世醫學之長足進步與乎科學之驚人也

心存濟世　不論醫費　負責到底　自始至終

省梧 廣寬快輪船期

省開	新曆	二月廿五	三月一日	十一	十六	廿一	下午六點
	舊曆	二月初三	初八	十三	十八	廿八	
梧開	新曆	二月廿八	三月四日	九日	十四	廿三	上午九點
	舊曆	二月初六	十一	十六	廿一	三月初一	

省泊沙面泡　梧泊興記復　廣州殿魁開埋免費

代理處新基正中約大昌報關行　電話一零二二三九

昌興輪船公司

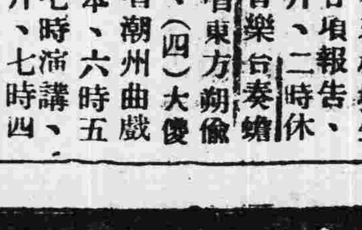

(皇)(后)(船)

巨大·快捷·舒暢·福食豐美　招呼妥當

由香港往上海日本域多利雲高華兼駛駐美國夏灣西印度及南美洲等埠

各船開行日期列后　由港開行

俄國皇后　國曆二月廿六日正午由港開行

日本皇后　經檀香山　國曆三月廿日正午由港開行

亞洲皇后　國曆三月六日正午由港開行

坎拿大皇后　經檀香山　國曆三月廿四日上午七點由港開行

國曆四月三日正午由港開行

寫字樓廣州市六二三路廿八號　電話一壹四五零

南鶴要明 四縣電話接駁完成

三月一日起可互相通話 高明舊電桿線全部更新

西北區綏靖公署、以高明南海鶴山高要等四縣屬內電話、早已架設完成、惟高明縣電話尚未能接駁、故特飭該縣政府限期於二月底以前接駁完妥、該縣奉令後、特將全部桿線從新更換、共需款二千四百餘元、由本年一月興工、幷與南海鶴山高要三縣長途電話接駁、工程刻已全部完成、定期三月一日起通話、該四縣電話今後已能互相聯接、同時亦可與各縣屬區鄉通話云、

東區防空會派員 講防空常識

規定日期及地點 通知市學生聽講

東區防空委員會業經成立、關于防空事宜、亦已分別進行、現該委員會以學生對于空防常識、尤應切實明瞭、乃函市政府轉知本市各公私立中等學校、自本月廿四日起、至三月十四日止、每逢星期一、星期六等日、由該會委員綏署軍務處羅獻祥分別召集各學生於彌敦戲院、或各校禮堂、演講防空常識、市府准函後、經編定次序、分令各中學校知照、査該次序計本月廿四日星期一、上午十時至十一時半、地點在彌敦戲院、聽講學校、計市立助產學校、市立職業學校、廻瀾中學、同濟中學、民強中學、省立水產學校、廿九日星期六、下午三時半、至五時、地點在大中學校、三月二日星期一、上午十時至十一時、聽講學校爲海濱師範學校、市立女中附保姆學校、省立商職學校、地點在彌敦戲院、七日星期六、下午三時半至五時、聽講者聿懷中學、地點在聿懷學校、九日星期一、上午八時至九時半、聽講者市立一中、地點該校、十四日星期六、下午二時、聽講者角光中學校、地點該校禮堂、

合浦縣籌備 書畫展覽會

爲圖書館籌欵購書 定于四月四日開幕

合浦縣政府爲促進文化、籌款購置該縣中山圖書館圖書起見、由四月四日起至六日止、舉辦全縣書畫展覽會、經將辦法擬就公佈、玆錄如下、合浦全縣書畫展覽會辦法、第一條、本會爲提倡美育促進文化、暨籌款購置合浦中山圖書館圖書起見、特發起征集古今書畫公開展覽、及定價勸銷、第二條、本會以縣長爲正會長、教育局長爲副會長、並組織籌備委員會負責進行、第三條、籌備委員會以縣政府、參議會、縣黨部、教育局、廣州中學校、縣立第一小學校、縣立第一女子小學校、縣商會、賓興館等、九機關爲委員、第四條、籌備委員會分設總務、征集、佈置、保管、庶務、勸銷、展覽、糾察八股、每股設主任一人、幹事若干人、各股職權如下、(甲)總務股、掌理繕校文件、典守印信、及召集開會等事項、(乙)征集股、掌理展覽品之征集登記、及編製標簽目錄說明書等事項、(丙)佈置股、掌理展覽場所之佈置事項、(丁)保管股掌理展覽品之保管及發還事項、(戊)庶務股、掌理收支款項及購置物件等事項、(己)糾察股、掌理會場守衛及維持秩序事項、(庚)勸銷股、掌理勸銷獎劵、及抽簽販買、出品等事項、(辛)展覽股、掌理出品之分配陳列事項、第五條、本會會期定於民國廿五年四月四日至六日、第六條、本會會場設在合浦中山路縣立第一女子小學校、第七條、本會徵集書畫辦法、(甲)向本縣各學校及機關或個人徵集之、(乙)向當代名流及黨政聞人徵集之、第八條、本會徵集出品標準分書畫兩大類、(甲)書類、歷代名人字跡、現代名流各體書法、(乙)畫類、中國古今名畫、西洋畫、第九條、各機關或個人如有古今書畫及個人作品得盡量送會展覽或寄售、本會負保管之責、第十條、本會對於籌款辦法、分下列數項、(甲)各機關及個人捐送本會之書畫、由本會自定價目、以備參觀人士定購、暨用抽簽方法、製備一元二元五元名譽劵三種、向各界勸銷、每劵一張、可抽字畫一幀、或若干幀、所得金額、全充作合浦中山圖書館購置圖書之用、(乙)各機關及個人之展覽品、如出售者、標明價目、函請本會代售者、所售得金額一半歸出品者所有、一半充作合浦中山圖書館購置圖書之用、(丙)各機關及個人展覽品、如不願出賣者、應標明「非賣品」字樣、以資識別、第十一條、前條各項展覽品、除甲項由本會函謝贈外、其乙丙兩項、則由會簽發收據、俟展覽期滿、由原出品人按照通告期限持據領回、(展覽品已賣去者、領回售金之半數、未賣或不賣者、則領回原物)、第十二條、各機關及個人、凡有出品送會展覽或捐送或寄售者、一律登報鳴謝、第十三條、本章程由本會籌備委員會公決、通過後施行、第十四條、本章程如有未盡事宜、得由本會議決修正之、

陸豐縣 劃定後備隊防地

幷訂定傷亡撫卹辦法

陸豐縣政府、自去年積極編練後備隊後、經已成立有六大隊、嗣以後備隊爲民衆武力、對於防衛地方治安、亟應指定區域、俾專責成、昨已商諸縣編練處、將成立之六大隊、劃區負責、以防患匪、計第一大隊、駐地、東至博美、西至崎頭、南至浮頭烏坎、北至下灶、第二大隊駐地、東至湖東、西至金廂、南至沿海、北至大塘、第三大隊駐地、東至甲子、西至內洋潭頭、南至博美、北至坡溝大坪深坑、第四大隊駐地、東至五雲洞、下礤赤窰、西至上護、南至萬斜、鷄棲坑、礤頭、北至下沙螺溪、第五大隊駐地、東至胡峯八萬、西至青塘、深坑、西山、南至馬安山、北至新埔仔七鄉、第六大隊駐地、東至南北溪、西致碣石溪、南至新埔仔七鄉、北至來程崗等處、縣政府又爲獎勵官兵努力剿匪起見、特訂定撫恤費辦法、凡後備隊各長官隊員、如因剿匪致遭死傷、死者長官、撫恤金一次過二百元、隊員一次過一百元、官長埋葬費四十元、隊員二十元、重傷者酌量撫恤、輕傷者醫治痊愈、該款由各處區公所向各般戶富商攤派、仍須呈報備案、確實殘廢者、作死亡給恤、

台山縣籌備 訓練警士之進行

訓練課程由公安局編發

台山縣府以縣城公益新昌荻海四處公安分局、其規模較其他各分局爲大、各該局之警士、自應積極訓練、以資振刷警務、乃條諭縣公安局、定期召集上開各分局長開會討論訓練事宜、公安局長奉諭後、召集上開各分局長在縣府會議廳討論一切、玆將各決議案錄下、(一)關於訓練課程、應如何規定案、議決、以本府公安局所擬定科目辦理、幷此項課程表由縣公安局編就印發、以昭劃一、(二)關於訓練時間、應如何規定案、議決、在休班時舉行、每日以二小時爲率、術科在上午行之、學科在下午行之、(三)關於警士攷勤表式、應如何規定案、議決、由縣府製定表式頒發、(四)受訓警士攷驗及懲獎簡章、應如何擬訂案、議決、推定縣城分局起草、呈縣核定頒發遵守、(五)關於教員應由何人担任案、議決、由各分局長員担任、

東莞縣佈告 推廣征收營業稅

勸諭商民申報繳納

東莞縣政府及石龍營業稅徵收處昨會銜佈告云、査營業稅開辦迄今、經有二載、對於該稅章則、歷經稅處逐一明白解釋各在案、現在民國廿五年分、申報期限經已屆滿、商民依章往處申報者固多、而延不申報者、亦復不少、須知營業稅、係一種最良好之稅制、文明各國行之已久、本國各省亦次第舉辦、而我廣東富庶各縣、經分別先後開徵、政府對於該稅、惟有逐漸推廣、絕不能裁撤、是以該稅章程、早經規定、逾期申報、須受過期之處罰、滯納稅款、又受加收之處分、如日久延抵、則處以停止營業之制裁、藉使各商民倖免之處、至歷年不申報納稅、或能僥倖於一時、不能僥倖於永久、一旦政府査悉、明令將歷年積欠之稅罰兩欵勒限清繳、斯時固知反抗有所未能、欲繳而又困、日久積欠、力不能勝、致受停止營業之制裁、遂蒙莫大之損失、誠屬咎由自取、惟本縣長主任對于商民素所愛護、姑再爲我商民告、其未申報者、務須依章速往申報、如未納稅者、尤須赶卽繳納、以盡國民之義務、切勿希圖僥倖、藉安營業、是爲至要、合行布告、仰各週知、

潮陽籌組防空會

定下月二日成立

潮陽縣政府、以當茲國難方殷、自應遵照上峰命令、設立防空會、故于本月十九日、在縣府議事廳照章召集籌備會議、出席者陸縣長、及縣府各局長、縣參議會、縣黨部、縣編練處等代表、共十餘人、是日議決案如下、(一)協會定於三月二日十二時成立、(二)地點附設縣政府、(三)籌備費定五十元、(四)每月經費暫定五十元、聞縣府已積極籌備、務必依期成立、

博羅縣開征地稅

全縣分十二區徵收

博羅臨時地稅、自本月一日開征後、爲利便進行起見、特于各區設立分處、計共十二所、均經成立、開始工作、玆將該處及各分處職員人數錄下、督征員一名、一等助理員一名、二等助理員三名、巡催員四名、附城區征收處設縣城、征收員一名、七女湖區征收處征收員二名、征收員一名、石塲區征收員一名、公庄區征收員一名、柏塘區征收員一名、响水區征收員一名、橫河區征收員一名、福田區征收員一名、石灣區征收員一名、龍華區征收員一名、蘇村區征收員一名、

商辦廣東銀行廣州分行通告

本行奉財政廳核准復業還債遵章提供相當產業發行債劵所有自置產業底價經由士地局！務局共同估定並由監督清理委員會復核呈奉財政廳核准現定於三月廿三日起除星期日外按日分次開投茲將估定自置產業底價開列於後

本行行址叁拾捌萬元正
長堤中山酒店址貳拾叁萬元正
十八甫安華公司舊址貳拾壹萬元正
竹絲崗地段面積壹仟伍百廿井每井壹百壹拾陸元共計壹拾柒萬肆仟元正
農林試驗場甲種地段面積肆仟貳百壹拾壹井每井壹百壹拾伍元共計肆拾捌萬肆仟貳百陸拾伍元正
農林試驗場乙種地段面積陸仟零肆拾貳井每井壹百零四元共計陸拾叁萬肆仟肆百壹拾元正
農林試驗場丙種地段面積貳仟叁百壹拾柒井每井柒拾元共計壹拾陸萬貳仟壹百玖拾元正
農林試驗場犀牛路第壹號洋樓壹間貳萬貳仟貳百元正
農林試驗場犀牛路第貳號洋樓壹間壹萬貳仟伍百元正
農林試驗場犀牛路第叁號洋樓壹間壹萬貳仟伍百元正
農林試驗場犀牛路第四號第五號洋樓兩間壹萬肆仟元正
光復中路延壽舖址貳萬陸仟元正
溫良新街第九號屋壹間貳萬柒仟貳百元正
以上合計共產價式百叁拾捌萬玖仟式百六十五元正
另提供本行按入產業（除已贖回外）六拾壹萬七仟餘元正
共計提供產價叁百萬零陸仟式百陸拾伍元正

月行有常度 經行有常期

身體康健之婦女必使月序毫無痛苦倘經之行或先或後或多或少則反常災病至矣 忠告諸姑姐妹當行經之期身體最爲虛弱每飯後速服省港天壽堂姑嫂丸一粒接連服之至經淨而後已上月能與下月相對血氣暢舒生化之源必足矣 請速服

姑嫂丸 治婦女經期不對前後肚痛赤帶白帶久年閉經等症

海狗鞭建腎丸 治男子腎部虛弱

省港 天壽堂

各埠公司商店藥房均有代理

音樂部 新到狗嘜月兒唱片 諸君光顧價格相宜

分行 廣州十八甫 總行 香港德輔道中

葉培初醫師啓事

培初任東山兩廣浸會醫院院長兼內科主任十餘年對於內科各症經驗不少尤好研究診治胃腸疾病近因醫務太忙將該院院長及內科主任實職辭去祇任名譽院長全日在大新路（石室後便）本醫務所應診此啓

時間 午前門診 午後出診 急症隨請隨到 X光照胃腸須未進食前 心肺各部隨時可照

醫師 余自强 擅長無痛手術

手術無痛苦。成績請參觀。費用收十元（解除泌尿器障碍）醫務處城隍廟右隣

切勿抓搔 宜搽如意膏以止癢

皮膚一有疾患每覺發癢如以指抓搔殊爲危險因抓搔並不能止癢徒使皮患蔓延而已惟搽用如意膏則癢止痛消而皮患亦迅愈矣

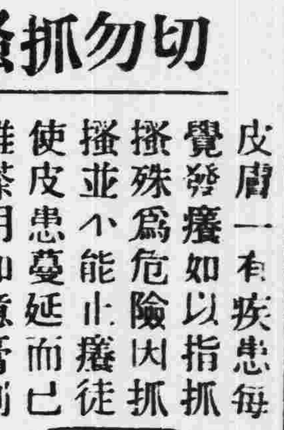

天津河北大經路大成里三號胡佩林律師來書云『余身生瘡毒奇癢非凡頑抓之後毒水淋漓刺痛殊甚數經診治不見痊愈後試搽如意膏痛癢旋止毒去肌生竟告全愈欣感欣感』

如意膏爲治療各種瘡瘍濕疹疥癬凍瘡割破灼傷燙傷跌損等等之無上靈藥 各埠大藥房皆有出售或逕向上海江西路四五一號韋廉士醫生藥局函購每盒七角六盒三元五角郵力不取 2

◎◎太平南路新亞酒店隔隣

法國醫學花柳專科 **何棣華大醫師** 專門診驗治療 花柳淋梅毒皮膚

設備梅毒華士文反應顯微鏡檢驗男女一切花柳白濁硬疳軟疳疔瘡骨痛橫痃芒菓血淋腎囊腫痛皮膚血毒癬疹等症之發生或單發併發新起舊患發症證象複雜宜卽驗驗清楚合併醫療免遺後患 診驗免費·各種針射由二元至五元（衛生局核驗証四十一號）電話一五九六〇

白朗尼 方形鏡箱

售洋六元

附送柯達軟片一卷

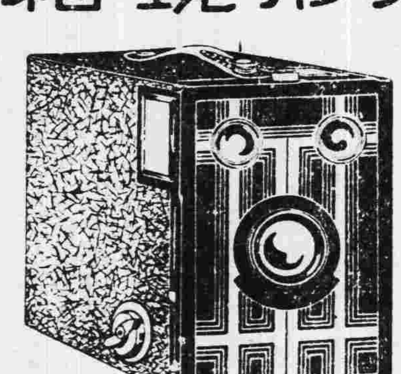

成人幼童皆宜用之

在方形鏡箱中，當推此白朗尼為最佳，鏡頭快門，皆俺可當，且有寬大之觀影匣兩只，可以橫拍直拍，用法最簡單，人人可以拍得明晰快照，定價奇廉，每具祗售洋六元。並附柯達軟片一卷，另贈閱柯達雜誌半年。各處柯達經售處均有出售·尊處如無。可滙款至上海柯達公司，立即寄奉一具。

欲得精美照相 必用柯達軟片

美商柯達公司 上海 香港

廣東女界聯合會會員注意

本會幹事廿期已滿改選

茲定本月廿九日上午九時至下午一時在本會所開會員大會改選幹事仰各會員于廿八日前携備會証前來登記為荷

廣東女界聯合會鳴謝

本會游藝會蒙公安局借會址廣東紡織廠中國化學工業社贈出品嬰孩寄托所真光中學梅花村兒童及服裝音樂戲劇表演列位助興各界來賓參加特此鳴謝 三二三廿

有辦法

國難臨頭世界不景農村破產商業凋零苟復身罹纏綿難治之病雖具救國之心奈無治病之術危機四伏禍患當前試問有何辦法之可言

養陰丸功用廣大具驅逐病魔之力有轉弱為強之功用之以康健日臻進而衛國執干戈以決勝於戰場退而自衛則持籌握算決勝於商場國由而強家賴以富又何患乎其無辦法哉

廣州槳欄街位元堂廣告

國內國外各處均有代理

爪哇之糖業

去年形勢已轉好 僑胞佔絕對勢力

(爪哇特訊)砂糖雖為爪哇特產、然每年輸入馬來亞之數量、仍佔極要地位、而況在爪哇經營糖業者吾僑胞實佔絕對勢力、此間僑胞投資糖業者、亦大不乏人、故其盛衰情形、不但與荷屬

華僑經濟 具有密切關係、即本地僑界、亦無不息息相關、關於世界糖業狀況、及其趨勢、茲悉一九三六年砂糖價格、由砂糖之統計而言、仍將無多大希望、最近之所以畧有進步者、一則為歐洲甜菜糖收穫之減低、再則因英國之需要甚多、而自意亞糾紛以來、買進增多所致、據糖業界研究、一九三六年之失望、在於糖業貿易之不振、渣本協定之失敗、因世界國家之未加入此協定者太多、因此使世界糖業會議不能改進多數國家之糖業貿易政策 如英國之不參加者、則糖業會議之舉行將歸無用、英國或將準備縮小其甜菜糖業、但此需要一筆大經費、但英國之是否願意取銷英國糖之特惠權、仍屬疑問、且目前英國在政治上 因

意亞問題 及日本侵畧遠東之行動、似無閒情舉行一糖業會議、即縱令開成、是否能收實效、更未可知、在爪哇方面、則認為若照渣本協定之舊樣 會議仍無益處、非使蘇俄、日本、印度山多明哥均參加不可、此外不安之因素甚多、無人能預料貨幣制紛爭之結果如何、無人能預料意亞之前途、到底有變化否、而古巴之生產多少、亦未能先推測、前途之希望、仍不能謂無、世界之消費、已有增加、然同時多數國家之生產量、亦已有增加、至如與本埠最具關係之爪哇糖業、自去年以還、價格亦已漸形改善、一九三六年至一九三七年之糖業 若與以前數年相比、吾人可以得一概念、即由一九三三年起、每年至年底、糖價較年初即下落一盾、但一九三五年之情形則與此相反、在目前存糖已掃清、此在糖價上最有關係、吾人可一閱後列之糖價統計表便詳、

一九三五年	十等糖 印度西海岸	十等糖 香港	頭號糖 新加坡	頭號糖 香港
一月一日	三・〇五	三・三〇	三・七五	三
一月卅一日	三・五〇	三・五五		
二月廿八日	三・五〇	三・五五		
三月卅日	三・五五	三・七五		
四月二十日	四・〇〇	四・三〇		
五月卅一日	四・〇〇	四・三〇		
六月三十日	三・七〇	四・三〇		
七月十五日	三・五五	四・〇〇		
七月卅一日	三・八五	四・二五		
八月卅日	三・七五	四・一五		
九月三十日	三・八五	四・二五		
十月卅一日	四・三〇	四・七〇		
十一月三十日	四・三〇	四・七〇		
十二月卅一日	四・三〇	四・七〇	四・七五	四・三〇

印度為爪哇糖之重要市場 目前全處於中和之情形、其原因有二、其一、印度在一九三五年中正月及十月內、購糖極多、目前既有存貨甚多、其二、即為恐懼意亞糾紛之擴大、糖業競爭、常為十二月方開始者、本屆則十一月已開始、有此原因、目前乃造成供過於求之情形、印度之糖價、亦因落在世界糖價標準之下、在前九個月、固在此世界糖價標準之上、爪哇上等糖價又常較英國精糖為高、

此處須加以說明者、即上等糖在印度東海岸常較西海岸高五仙、在中國又常較香港高十仙、由上表觀之、一九三五年年底之糖價、較之年初高出一盾至一盾二十仙、由全年觀之、極顯然的糖價正在上漲也、因有此種漲價之傾向、一九三六年之初、則售糖公會在最近即決定荷印領內消費之價格、黃糖為五盾九十五仙、上等及黃糖之運赴海峽殖民地者、較之荷印高出十仙、目前出售價格上等為四盾九十五仙、黃糖四盾八十仙 將來運赴海峽殖民地、當可達到盾每百公斤為五盾之價、

學聯會反對粵漢廣九路接軌

昨開執委會議 議決通電反對

市學聯會、近以社會喧傳廣九粵漢兩路接軌、此事于粵方害多利少、故該會特召集執委會議、討論對此案態度、是日出席委員十四人、討論事項如下、一、關于知用中學請求准予舉辦第二期民校、應如何辦理案、決議、照准、二、(畧)三、關于廣九粵漢兩鐵路接軌事、本會應如何表示案、決議、再通電反對、並勸告港商勿為利用、(四五、均畧)、六、關于本會月刊、稿件尚少、應否通函各校徵集案、決議、通過、七、關于本會刊徵稿辦法、應如何決定案、決議、定每千字酬金由一元至四元、

市政府招商建市場

擇定場址二十處

市政府以本市僅得市場三間、小販咸感無處擺賣什物之苦、且於市容觀瞻、亦屬不雅、前曾飭令工務局擇定市場地址、並擬定章程、準備招商承建、茲錄其章程於下、第一條、廣州市政府為維持本市公共衛生及利便管理起見、先設置左列市場、一德市(長塘街李家巷)倉前市(倉前路舊法場地)聚龍市(蘆荻西聚龍大街)豐寧市(豐寧路大益公司空地)小北市(法政路平民里側空地)德宣市(德宣東路德宣分局側便)錦榮市(高基驛巷金花廟空地)長壽市(長壽西路長壽直街)溶光市(溶光街北帝廟)陳塘市(塘魚欄內空地)黃沙市(黃沙西居場後便)塹口市(河南洲局前街)洪德市(河南洪德七巷後便空地)太平市(河南華東路)寶和市(河南鰲崗腳附近譚公廟)越秀市(越秀南路及永耀坊)大東市(北橫街舊目院對開空地)前鑑市(東川路)東山市(農林路)第二條、市場應有營業、分類如左、(一)豬牛羊及其他獸肉類、(二)雞鴨鵝及其他鳥肉類、(三)魚蝦蟹及其他水族類、(四)蔬菜豆腐及其他鹹什類、其他如海味牛乳臘味卵蛋醬料等、亦得在市場營業、但免受第十一條之限制、第三條、本市場除由市政府直接經營外、得適用本章程之規定 批商承辦、第四條、市場地址如屬撥借市產者承商每年須納回地租、其租額應按照地價以五厘週息計算、第五條、市場地址如係民業、應由市政府收用之、但原業主得請求免予收用地址、優先承辦、第六條、市場地址經市政府收用後、即歸市有、其款項須由承商先行墊出、在承辦期內、政府不收地租、承商不計墊款利息、至批期滿後、由政府將款如數發還、但承辦五年後、市政府得因地價騰貴 酌量增價地租、其增額依第四條規定計算、第七條、各市場管轄區域東西南北界址應於承辦時劃定之、嗣後在劃定區域內如有增設市場之必要時、應通知承商增設之、如承商不願增設時、市政府得將應增市場另行招商承辦、第八條、全市場除一德市場之批期定為廿八年外、其餘各市場之批期定為二十年、批期滿後、市場上蓋建築物無條件交還市政府管業、第九條、市場建築圖式及章程、建築費預算等、由廣州市工務局製備、交由承商出資建築、由工務局派員監理工程、但每平面華井之建築費不能超過一千元、如建築地址面積過少、須建多層樓面者、不在此限、第十條、承商自雙方簽立合約之日起計、須於一年內將市場建築完成、否則市政府將合約取銷、另招別商承辦、第十一條、凡各市場建築完成後、市政府應着令衛生局會同公安局出示布告、限在該市場管轄區域內為第二條規定營業者、一律遷入市場內、不得仍舊在外營業、第十二條、市場管轄區域內應遷入市場營業之店舖、其無舖底登記、應於市場成立後二個月內遷入、倘有延期不遷者、得由承商呈請市政府撤銷其營業、第十三條、市政府對於其他同類性質之市場、應嚴加取締、以保障承商之利益、第十四條、承商對於各市場每月所收之租額、不得超過該市場建築費及地價成墊款總額千份之二十、第十五條、除上條所規定之租額外、承商不得巧立名目、私擅額外征收、如經發覺、即照承商所瞞收之數額加五倍處罰、第十六條、各市場衛生行政費、照每月租額百分之五征收、管理費每月征收三十元、均由承商按月繳納、不得向各攤位另行攤派、第十七條、市場內應設有公用自來水電燈及其他應用品物、電燈每攤位最少一枝、不得設置火水油燈及其他危險燈具、致碍衛生而保公安、至電燈及自來水、每攤位每月應納費用若干、由攤販繳交場主代向管理水電各機關繳納、第十八條、市場內攤位投位投租辦法、得由承商擬訂、呈請市政府核定之、第十九條、關于場內一切衛生管理事項、承商務須遵照衛生局管理規則辦理、第二十條、本章程如有未盡宜事、得由政府承商雙方同意增改之、

天佐堂大減價卅天

減價時期由國曆二月二十號即農曆元月廿八日起

廣鹿商標

重建七週紀念 特大犧牲 參茸各貨九折 著名出品七折 更有大贈品

總行廣州光復南路

廣州善工製版

新港公路定下月通車

與市內汽車聯運

由河南小港至新洲之番禺縣屬新港公路、本月廿日已建築完竣、該路董事會將全線行車權交利華公司承辦、決于三月一日開始行車、查該路長凡六十餘里、承商以沿線鄉民來往頗衆、惟因河道阻隔、交通向嫌不使、特備電船接駁聯運、由新洲沿海經平岡深井糖廠新造四站、均可中途上落、使水陸交通、形成一貫、並與入市一段、則與第十路循環公共汽車聯運、由維新路經海珠橋腳起、搭第十路公共汽車、購買新公路車票、可免費至小港路站、轉搭新港公路車、每人收三毫半、電船由新洲至平岡深井糖廠三站、每人收費半毫、如係直駁新造電輪、每人收一毫云、

外省煤亦征入口稅

廿七日起開征

我粵產煤、年約一千萬噸、惟近因洋煤傾銷、以致土煤生意、一落千丈、現各土煤商人、為謀維持業務起見、經呈財廳轉請省府征收洋煤入口稅、當經由廳佈告、定期本月廿七日開征、每噸收大洋五角、而財廳為節省經費起見、特飭廣州舶來農產品稅項專稅局兼辦、昨日並將征收辦法令知該局、(一)日前規定有九種舶來農產品係加二征收、此項煤斤、可予豁免、(二)除本省之土煤外、如屬外省者、亦一律照洋煤征稅云、

貧民宿舍已大部落成

工務局請市府驗收

本年石牌救濟院貧民宿舍、年來陸續建築、計已完成二十餘座、其未妥工程、經由工務局飭令承商妥為建築、現該局除派技士前往驗收外、並呈請市府派員會同辦理、原呈云、案奉鈞府廿四年六月一日稽字第三七三五號指令、畧以建築救濟院石牌宿舍廿一號十座、及老鼠山五座、其未妥工程、如確已由承商照約妥修、當再呈候派員前往一併總驗收、等因、奉此遵即轉飭承商泰安公司遵照辦理、去後、茲據呈稱、竊商承造石牌貧民寄宿舍、依照於圖式章程、老鼠山建造宿舍五座、經廿三年二月間完成、前經呈請鈞局會同市府專員驗收、當驗收時、專員面飭修理天面補掃墻壁清理坭頭等、商即遵命修理完妥、又鯉魚崗廿一號等之宿舍十座、批示修理、商亦遵示將各部修理完妥、商以當時未明手續、未有呈報、故今備文補呈察核、懇請派員總驗收、及請簽發老鼠山之宿舍第六期及保固期工程証、以便領款、等情前來、除派定職局技士區沃信聽候前往總驗收外、理合備文呈請察核、敬懇派員會同辦理、以昭慎重、仍候指令祗遵、

華成國香兩菸公司捐助仁愛堂

第一次捐五千元 以後每年四千元

上海華成菸公司及廣州國香菸公司、以廣東仁愛善堂年來對於救災卹鄰、扶貧濟困、種種善舉、成績至為卓著、因特聯同捐助法幣五千元、由公安局長何犖轉交該堂、充作善款、並由廿五年份起、每年撥助該堂經費四千元、分四次繳付、每屆三、六、九、十二等月杪各交一千元、經仁愛善堂去函致謝、查該堂近又收到無相居士捐申鈔一百元、陳玉崑捐二百元、阮定本捐十九元、

土製煤油商今日開會 商維持業務辦法

本省土製煤油廠商、自粵海關佈告暫緩增征柴油入口專稅、即紛紛恢復開工、並為與外貨爭衡、不惜犧牲成本、減低貨價、以求出路、頃查該業公會以此項計劃、祗係屬目前治標辦法、為根本發展業務挽救本業之衰落、亟應詳商有效方法、方足維持、特于今(廿五)日下午開全體執委會議、對此問題、加以討論云、

粵漢路工會二屆理監事就職

粵漢鐵路工會、日前選出何根李沛崔幹秋余洪陳伯明林觀暢劉愛民鄺棠梁心廣等九人為第二屆理事、蔡玉衡羅廷翁炳等二人為候補理事、梁卓功蔡勤方凡朱有劉侶寺九人為監事、曾羅鼎林 人為候補監事、于廿二日在該會禮堂舉行宣誓就職典禮、是日到場觀禮者有指導員李思轅、監督員譚偉林、暨各代表來賓等數百人、行禮如儀、首由監誓員致詞、各理監事隨舉右手宣誓、繼請指導員訓話、以次由各代表來賓演講、最後由理事答詞、下午開第 次會議、分配工作、

保險經紀公會昨選出董事

三月七日就職

廣州市保險經紀公會、自奉准組織後、昨廿四日開會員大會、及選舉第一屆董事、是日市黨部派陸鏗清、社會局派黎德操指導、到全體會員二百餘人、行禮如儀後、即開始選舉、結果譚棣池謝榮昌簡日朋蔡澄波冼碧雲李業初鄧華甫梁肇燊植煥彥周介盾黃邦達等十一人當選為董事、梁彥溥盧衛川王贊廷潘毅生林河等五人為候補董事、定期三月七日舉行開幕及董事就職典禮、

公用局換自用手車牌照

三月一日起至月底止

市公用局昨日佈告云、照得本市各自用人力手車及車伕執照、照章按年換領牌照及執照、歷經辦理有案、茲定期由本年三月一日至三月二十一日止、為各自用人力手車換二十五年牌照及車伕執照之期、合行佈告、仰市內各自用人力手車車主及車伕知照、務須依期拖車來局查驗、照章繳費、換領本年牌照及執照、毋得違延、致干究罰、切切、此佈、

廣州市氣象台天氣報告

廣州市二十一年來今日之氣象平均值	氣壓	七六四・三	公厘
	氣溫攝氏	一五・二	度
	雲量	八・一	
	濕度百分之	八三・六	
	雨量(年平均總雨量)	九四・七	公厘(一月一日至今日)
今年內總雨量		七五・六	公厘(一月一日至今日)
本地預測	(昨午至今午)	陰或有雨、吹和緩東風、	
昨日東亞天氣概況	和緩反旋風集于中國之東北、中國天氣東北部晴寒、華中華南大部天陰、		
昨日下午四時廿四小時內	氣溫最高攝氏	一九・四度	(華氏六六・九度)
	氣溫最低攝氏	一六・四度	(華氏六一・五度)、
	雨量	〇・	公厘

兩日要員一來一去
松井大將昨乘機飛桂
細萱少將昨拜訪當局

邇來日本要員多人、先後訪問粵桂 最近松井大將抵粵、高唱亞細亞主義後、復有第五水雷艦隊司令官細萱戊子郎少將抵粵、茲將兩人行蹤分述如次、

松井大將

日本陸軍大將松井石根抵粵四日、現以事畢、並未赴村觀光、并拜訪桂省當局起見、特於昨(廿四)日上午八時許由沙面日領署乘汽車抵石牌西南民航公司機場、乘長庚號專機飛赴南寧、是晨日本駐粵領事河相達夫、副領事吉竹貞治、武官和田、北浦豐雄等十餘人、赴機場歡送、查長庚號機上午九時起飛、下午二時即可抵南寧、抵南寧後即訪白副總司令崇禧、黃主席旭初等、并參觀邕寧名勝建設、將於今(廿五)日或明(廿六)日由南寧乘飛機返廣州、廿七日離省過港、廿八日由港趁輪赴偽囘台灣、

細萱少將

日本第五水雷艦隊司令官細萱戊子郎少將、廿二晨八時許、乘旗艦夕張號抵香港後、旋於廿三日由港轉乘駐粵之嵯峨艦晉省、下午三時半抵省泊白鵝潭、查細萱少將此次來粵、係舉行夕張艦週年巡洋、及觀光粵省建設到粵後、即拜訪西南省市當局、其到粵酬酢程序如下、廿三日下午三時半、細萱由港乘嵯峨艦抵省河、泊於白鵝潭河面、三時駛抵黃埔進口、與我駐黃埔鹽和艦互鳴禮炮、到省後、美艦亞士威號亦鳴炮、四時日領河相達夫等登嵯峨拜訪細萱、四時半美亞士威艦長登嵯峨拜會、四時四十五分派夕張艦參謀長代表囘拜亞士威艦長五時半細萱登陸、到沙面日領館囘訪河相達夫、七時、日領在領館三樓私邸讌細萱、廿四日上午九時半、細萱偕日領河相、副領吉竹貞治、夕張艦司令部參謀參長高崎能彥少佐、篠田態中佐、中島考親大尉、艦長宜澤成中佐等登岸、到南堤海軍同樂會拜訪一集團艦隊司令張之英、副司令李慶文、十時赴市政府拜會劉市長紀文、到時由劉市長偕參事伍伯勝接見、半小時細萱辭退、返嵯峨艦十時四十分、張之英李慶文兩司令登嵯峨艦囘拜細萱　十一時半市長劉紀文到沙面日領館囘拜細萱、下午四時、沙面英[illegible]江淺水艦加蘭、蘭鳴炮十三響致敬　嵯峨亦還炮十一響　午五時、劉市長在市府設茶會招待細萱、市府及所屬高級長官到陪、七時日人聯合在沙面俱樂部讌細萱、廿五日上午參觀廣州市名勝及建設、下午二時半、英加蘭多蘭艦長半牛皮登嵯峨拜訪細萱、三時細萱囘拜半牛皮於該艦　四時細萱在嵯峨艦設茶會讌粵當局、七時在都旅店讌官民領袖　廿六日程序未定、　廿七日上午八時乘嵯峨艦返港、

警隊槍彈須妥慎保管
總部飭屬檢驗　各縣紛紛遵辦

第一集團軍總部、以槍械彈藥為軍用要品、稍有不良、不獨影響戰鬥能力、抑且減少殺敵勇氣、近查各縣警衛隊實彈射擊或剿匪、常發現彈藥變壞、先後繳囘廢彈、為數不少、更有遇剿匪之際、因槍械窳劣或彈藥不能着發、致為匪黨所乘、揆厥原因、實由于保管槍枝子彈、不善所致、亟應詳密調查、分別整理、日前乃分令各區綏靖公署、嚴飭所屬各縣編練處及警衛隊、從速將常備隊現用槍彈詳細檢驗、分別好壞、限文到十五日內遞報核辦、并飭嗣後對于槍械彈藥保管務須認眞注意、以重軍實、各區綏靖委員奉令後、當經分令所屬各縣編練處及警衛隊遵照辦理、各屬奉令後、現已陸續將見用槍彈收存情狀報告綏靖公署轉呈總部、

昨晨西南紀念週中
程辟金之黨務報告
—省黨部最近工作概況—

西南執行部政務委員會第一集團軍總司令部廣東省政府暨所屬各機關於昨(廿四)日上午九時在政委會禮堂聯合舉行總理紀念週、出席二百餘人、由中委林翼中主席、行禮如儀、隨由省黨部委員程辟金作黨務報告、其詞照錄如下、

本週輪到廣東省黨部担任工作報告、現由兄弟代表出席報告如下、本省第七次全省代表大會、已於一月十日閉幕、新選各委員自奉中央西南執行部核准後、亦於本月一日接收、三日舉行就職、開始工作、關於第七屆大會決議案及前屆未了工作、現正着手擬定計劃　以期按步實施、至於

◇最近工作◇

謹畧為報告關于指導各縣市黨部改選、一年份十一十二月間、已於廿四年上半年舉行、各縣市代表大會、并改選執監委員者、如番禺南海等五十九縣市、經本會准予備案及圈定、并經令飭迅行就職、其末圈定之潮安等十九縣市、亦可于本週內辦理完竣、又關于本省征收預備黨員、經去年九月間奉令結束、隨于去年十一月十二月間、先後奉准核發預備黨員證書四萬九千二百一十件、另免除預備程序黨員證叫八百一十七件到會、經于去年十二月廿七廿八兩日、將在本市加入之各學校黨員、先行發給黨証、其餘所有預備黨員証書、經于本屆開始工作、陸續辦理登記各項手續、下月即可清發各縣市黨部矣、至關於

◇宣傳方面◇

本屆所特別注意者、在擴大防空宣傳、使各縣市民衆咸曉然於防空之重要、誘導其協助政府、完成防空建設、基此要求、乃訓令各縣市黨部、自下月起、於每月舉行地方自治宣傳週之外、并舉行防空宣傳週一次、其辦法另行規定、飭發下級黨部遵辦、至本會會同本市各機關組織之電影宣傳設計委員會、最近工作、正在編製劇本、俟就緒、即可將本省各種建設事業分製短片、廣為宣傳　其餘關于

◇黨義教育◇

方面者、本會歷次檢定合格之中學訓育主任黨義教師、現仍不敷分配、為促進黨義教育起見、乃會同教育廳舉辦第七屆檢定及登記、本月廿日截止報名、計聲請檢定及登記為高中初中訓育主任及黨義教師者、共有一百一十七名、現正着手審查、并定於本月廿七日舉行筆試、廿八日舉行口試、大約下月初間便可辦理完竣、將各合格人員公佈、最後關於建築省市黨部聯合辦事處、可附帶報告　去年九月已登報徵求圖案、現經由評判會議選定第一、二、九、十二、十三、十五、十七、十八等共八號為可取、再俟省市黨部選決定後　即可開始施工、地點已定在大沙頭建築費約三十萬元、希望今年內工程可以完成、

市行本票亦開始收囘
—由今日起—

市立銀行定今(廿五)日開始收兌前發本票、昨特發出佈告云、查本行前因收買白銀法幣不敷應付、暫行發出各種面額本票、以為臨時流通之用、現因新印法幣陸續運到、自應一律收囘、現定期二月廿五日起、由本行所發各種本票、開始收兌、合行佈告各界人等知照云云、

市新鈔票昨始發行

又該行前在英國倫敦華德路公司印製鈔票一千五百萬元、其中一百萬元、經于日昨運抵廣州、連日由該行正副行長簽署、關于五元十元面額各票已簽妥者、約有百餘萬元、該行為期早日在市面行用起見、昨(廿四)日特運往省銀行、開始發出、故是日省行所有購買白銀付價及收兌本票多用市行新印鈔票支付、其餘一元面額鈔票約下星期即可陸續簽印、送往省行、又省行收兌鈔票、今(廿五)日仍收兌二百元面額一種、明(廿六)日至廿七日、繼續收兌一百元面額一種、

市黨部最近之工作
省市黨部紀念週中何啓澧之報告

省市黨部於昨(廿四)日上午九時在內堤省黨部大禮堂聯合舉行總理紀念週、計到省市黨部委員全體工作人員暨本市各區黨分部委員黨員等數百人、行禮如儀後、由市黨部委員何啓澧報告市黨部最近之工作、茲錄其詞於下、各位同志、今次紀念週報告、輪值兄弟担任、特將市黨部最近工作、擇其主要的報告于后、(甲)關于

組織工作

本市各區黨部第六屆執監委員任期已滿、經議決執行第七屆選舉、其辦法、(子)各區選舉地址、指定第一區大東路省參議會禮堂、第二區惠愛中路職動大學師範學院、第三區永漢路勤教員聯合會、第四區西華路愛群善院、第五區文昌路口五區黨部、第六區河南海幢公園內巨光學校、(丑)監選員及選舉辦事人員、(1)推定監選員、第一區陸幼剛等、第二區程岳恩等、第三區林時清等、第四區劉紀文等、第五區霍廣河等、第六區譚惠泉等、(2)派定選舉辦事人員、第一區李少璧等十七員、第二區李超人等十三員、第三區劉葛連等十一員、第四區李升唐等九員、第五區陳文赫等九員、第六區簡漢基等九員、(寅)選舉時期、規定本月二十一日各區投票、二十二日各區選舉票匯往大東路省參議會禮堂開票、限即日完畢、(卯)選舉結果、(1)各區當選執行委員、第一區陳宏智、蕭耀強、鄧志雄、陳瑞、李少璧等、第二區趙漢一、駱雄球、陳學礽、顏守忠、黎厚生等、第三區林為渠、鍾宏佳、李寶樵、梁安泉、陳炳霖等、第四區勞竟偉、徐錦錫、梁森泉、袁祖安、歐覺等、第五區羅介孫、陳文赫、楊坤、李達英、黃開榮等、第六區何兆雄、陸韜、簡漢基、陳新政、鄒勉英等、(2)各區當選候補執行委員第一區黎文炘、黃震新等、第二區倫仕廷、陳宅仁等、第三區區醒魂、林毅長等、第四區梁桂生、李兆林等、第五區馮樞、李慕柴等、第六區林伯渭、(3)各區當選監察、第一區葉卓華、張惠臣、李次寧等、第二區屈鐵如、陳功杰、陳椿齡等、第三區羅克猷、羅謙之、司徒欽等、第四區金筱功、鄧漢南、簡德鑾等、第五區江楷、朱佩良、黃克明等、第六區倫程達、林耀、魏任民等、(4)各區當選候補監察委員、第一區甘祖迪、第二區王建新、第三區姚富、第四區陳嵩垣、第五區鄺鐵公、第六區伍佩琳、(乙)關於

宣傳工作

本黨部聯合西南執行部及廣東省黨部、出版定期刊物闡揚本黨主義、及灌輸社會一般常識繼續工作外、并在廣州市立民衆教育館派員舉行黨義演講、本月十五日下午三時演講「民族主義是復興民族的基礎」一題、以期喚起民衆認識救國運動之眞義、(丙)關於指導

民衆運動

工作、(1)長途汽車同業公會呈報改組各綫由、議決准予改組、并派張香圃等五人為改組委員、(2)黃德華等申請組織廣州市福建公會、經派員視察、核與地方團體組織綱相符、議決准予組織、(3)市商會呈報定期四月二十七八九三日召開會員代表大會改選半數委員、議決照准、(4)機縫工會改組委員呈控雙飛商店無故開除工友案、經傳集雙方來會調處着令雙飛店補囘被開除工人一個月工資、經由雙方代表具結遵辦、(5)手車業公會呈報收入會費極形短少、以致經費無着、辦事困難、請予補助前來、經分別核明、尚屬實情、議決、次過補助一百元、以上報告各點、為市黨部最近一週比較重要的工作、完了、

近代戰爭

續　神田孝一著　李蒼譯

他如奧匈國境不自然的改訂問題、亦為澳洲危機的禍根、大戰以前的奧匈帝國、是羅馬帝國的嫡系、處在歐洲列強的首席地位、保有五千萬的人口和二十四萬方哩的領域、為數數二的一等國、但現在奧國人口只有六百五十萬、土地面積不過二萬二千方哩、而變成三等國家、而且人口的三份一集中在首都維亞納、Vienna 面積三份之一是山岳、餘下三分之一是森林、

大戰以前的農業地帶 Trans Silvania 和工業區域的 Bohemia 都已喪失、以致經濟上變成不能自給自足的弱國了、最近除輸出一部奢侈品外、其他如工業資源便來自捷克、農業品便採自匈國、經濟生活、感着非常的痛苦、加之受關稅障壁的妨碍、遂更陷於窮困地步、故財政上不能不乞援於國際聯盟了、

一九三一年雖曾企圖德奧關稅同盟、但因違背凡爾賽條約、而被英法兩國制止廢去。所以奧國處此貧困的情況之下、除掉與同種同文的德國合併之外、便惟有與小協商國(捷克南斯拉夫羅馬尼亞)作經濟上的結合、或則和意大利互相提攜、但奧國若與小協商國發生關係　則違犯聖睿蒙條約、企圖德奧合併、亦為凡爾賽條約、聖睿蒙條約所不許、為圖生存計、結果惟有與意大利結合的一途了、

其次被世人稱為歐洲瘡瘍之一波蘭走廊問題、亦為國境不自然改變之一杯、(即由澤 Danzig)自由市附近波蘭的領土、突進德意志境內、形狀細長恰如走廊)、把德國的領土東西兩分、使德國有如廚房在自己屋裏、寢室在隣家一樣的苦感、這完全是法國在大戰後為欲防止德俄接近使獨立後之波蘭獲得良好港口　而同時與小協商國一貫聯合對德作包圍牽制的一套絕妙的把戲、

德國對於波蘭走廊的收回問題、為希特拉政權下的重大政綱之一、亦以後一定要貫徹完成的懸案、假如眞的德國注全力奪取波蘭走廊的話、波蘭為着港口的問題也惟有死守、那末可怕的戰禍便會由是暴發、同時波蘭走廊是波蘭的生命線、簡直是自國的生死問題、因此波蘭為着未雨綢繆起見、便企圖從隣仇立陶宛 Lithuania 的默麥爾港口 Memel 奪取過來、但默麥爾又是立陶宛的生命線、如果波蘭進攻的話、那亦非拚　死活不可、關於波蘭走廊的問題　德波為了和緩戰爭誘發的關係、曾在一九三一年一月裡兩國締結了德波不侵犯條約；那亦不過僅使危機暴發的時期　稍延長一些就是、

以上所舉不過僅是由於不自然國境改訂而醞釀出來的禍根、至其他因為國際關係而產生之民族鬥爭、以及種種重要糾紛問題、那實不勝枚舉、更如意國企圖向巴爾幹進出而與法國盟下的小協商國(捷羅南)的衝突；德奧間在巴爾幹的種種矛盾的增加、亦為戰禍的基因、被奧國社黨兇殺的奧國首相杜爾福斯、(Dollfuss)以及一九三四年十月九日在馬賽急逝於兇彈下的南斯拉夫國王亞力山大一世 Alexandr I 等、言蔽之、都由於不合理的民族問題所遇害的犧牲者、

且自一九三四年九月十八日蘇聯加進國際聯盟及法俄同盟之後、結果歐洲情勢更加不安的變化、即因蘇聯的外交活躍、而歐洲政局發生種種新的情勢、茲簡述如左：

(1)蘇聯加入國聯。土耳其當選為國際聯盟非常任理事國之後、國聯內部法俄土三國連繫的勢力、更加強化、而法國在國聯的勢力亦益擴大、

(2)蘇聯加入國聯時荷蘭瑞士何蘭為一致反對、比利時盧森堡棄權表示中立、波蘭却以東歐相互援助條約為交換條件關係上勉強的贊成了、可是波蘭從此便與其他小國弄成離反的局勢、同時使德意奧匈等國集團勢力的連繫日益緊張、而與法蘇小協商國互相對立、

(3)土耳其希臘羅馬尼亞南斯拉夫亞爾巴尼亞和巴爾幹半島諸小國為了抑制意大利向巴爾幹半島小亞細亞的侵畧野心、乃由土耳其首倡締結了巴爾幹諸國協定、而與意大利作對立形勢、

(4)波蘭原與法國及小協商國連成一氣共同行動的、但以法蘇接近關係、遂於一九三四年一月底和德國訂立德波政治一年停戰協定、而與德國接近起來、(未完)

× × ×

要聞縮輯

□防空會籌設救護人員訓練所、組織章程決定、即將成立、

□航空學校第七期甲班學生現已修業期滿　原定二月一日舉行畢業典禮、刻因籌備不及、改下月十日舉行、

□本省增設樂東保亭白沙三縣、現經國府准予備案並鑄發三縣銅印、日間即頒發到粵、

□法幣發行準備管理委員會、組織規程及會議規則、現經審查完竣、定廿七日下午二時在市商會內開第二次委員會議、提出討論、

□無線電專門學校、現呈准舉辦無線電及電氣工業展覽會、會期由五月五日至卅一止、會場假南堤無線電管理局新址、經開始徵求出品、

□航空學校教育長蔣孝堂、赴上海、南京漢口等地致察航空教育設備、昨已北上、

二期建設計劃從速擬訂
航政計劃已擬就其餘亦將蕆事
省府俟各機關繳齊後即行審查

本省籌備實施第二期施政計劃、前經省府分令各機關將該管計劃、詳為擬訂、呈候核辦、各機關奉令、即飭各科主管人員草擬、彙送省府審查、其未繳者、亦經趕速編列呈繳、以期早日開始實施、查是期計劃、注重於建設與發展實業方面、建設廳前經將農業、漁業、水利、航業、蠶絲業、紡織業、化學工業、皮革製造業、電器業、礦業、農具製造業、油搾業、文具製造業、各項進行發展計劃、飭由農林局、港務局、蠶絲改良局、工業試驗所、長途電話管理會等機關負責草擬呈報、以憑核定、各機關奉令後、嗣所擬計劃、對於所需經費多少、甚為切要、此點務求實在、使易見諸實行、並就可能範圍內、分別其規模之大小、就同一事業中、擬具二種計劃、使擇其輕而易舉者行之、現上述機關從事擬訂此項計劃、異常忙碌、港務局方面、昨已將二期計劃航政部份工作擬定、呈送建廳核辦、其餘各機關、短期內即可陸續具繳、由建廳彙集呈送省府審查決定、至二期計劃開始實施時期、頃據省府消息、俟各機關彙送齊全後、從事審查始能決定、且以此事重要、亦須縝審計劃辦理、

電訊輯要

(廿四日南京電)實部統計長吳大鈞、調回國府主計處原任、統計長另派羅敦偉繼任、

(又電)中央公懲會廿四日發表懲戒案、前兩淮運使繆移杰違法弱職降一級改叙、

(又電)新任駐新西比利亞總領鄒尚友、近電外部、報告到任視事、

(廿四日上海電)海關息、一月份香水脂粉進口、總值國幣七萬四千八百四十五元、

(廿四日保定電)宋哲元以華北公路建設、須統盤籌劃、以利交通、特派門致中、為公路總監、以綜其成、

梧設市政處
孫仁林任處長
四月初可成立

(梧訊)梧州為廣西全省商業中心、埠內華洋行商雜處、亦為全省對外貿易唯一商埠、從前原有市政府之設、管理全埠一切政務公安建設事宜、嗣因世界不景、百業凋零、影響所及、埠內居民由十五萬、降而為八九萬人、遂因人口數量關係、與市組織之原則不符、即于民國廿年間先後將市政府及市府所屬行政機關裁撤、梧市政務、除建設事項另成立商工務局(直轄省府建設廳)主理、公安事項另成立商埠公安局(直轄省府民廳)主理、餘外統歸蒼梧縣政府辦理、惟自實行後、縣府與兩局之行政設施、因統屬不同、施政隔膜、三機關發生政令上之紛爭、旋於民國廿三年度縣行政會議議決呈請省政府將工務公安兩局改隸蒼梧縣政府統轄、迄至現在將及兩年矣、最近本省軍政當局以梧州市情形特殊、亟有另行組織統治政務機關恢復市政之必要、因特決定依照桂林市政處、組織辦法、成立梧州市政處、除關于政令設施一如前州市政府辦理外並成立財政土地兩科、凡市區內一切稅捐收支事項均撥財政科辦理、凡土地陳報印契登記事項均撥土地科辦理、處長人選、省府已委定前任秘書長孫仁林充任孫氏俟奉到任命狀後、即由邕首途來梧籌備一切、至成立日期、將在四月初間云、

庾陣亡將士墓已定期開幕
—三月一日—

第一軍長兼駐贛第六綏靖區司令余漢謀為紀念歷年剿共陣亡官兵、以慰忠魂、而勵後死起見、特在大庾蓮花山建築陣亡將士公墓、紀念碑、忠烈祠、現經落成、定於三月一日上午七時舉行揭幕及公祭典禮、禮節如下、一肅立、二奏樂、三向黨國旗總理遺像行三鞠躬禮、四主席恭讀總理遺囑、五主席致開會詞、六報告工程經過概況、七演說、八揭幕、九奏樂、鳴炮、十拍照、十一禮成、十二茶會、陳總司令屆亦派代表一人赴贛致祭、有派參謀長兼第一教導師長繆培南前往訊、又查雄庾贛公路總車已落成後、亦定於三月一日下午舉行開幕典禮、

烟賭館准予互保

財政廳昨分令各縣縣長云、案奉廣東省政府二十五年二月三日民字第二四四號訓令開、現據民政廳廳長林翼中二十五年一月二十五日第九九號呈稱「現據紫金縣縣長林建署二十五年一月十二日呈稱、案奉鈞廳二十四年十月二日第四三一二號訓令、關於營業惟賞無人連保之烟賭轄館、須覓妥店担保、方准營業一案、(畧)合行令仰該縣長即便遵照辦理、等因、奉此、當經轉飭各公安分局暨各區鄉鎮公所遵辦在案去後、旋據職屬第四區公安分局長方香庭呈稱、現查古竹市內各烟館、不允覓店担保、自應遵令飭其停業、惟查各烟館原係供烟疾人吸烟療病之所、若一旦執行功令、勒令停業、誠恐禁烟分所藉口影響推銷藥膏為詞、提出異議、殊于執行方案、不無窒碍、事關政府通案　應否切實奉行、嚴飭各烟館務須覓具妥店担保　如無保店、即予制止營業之處、呈請核示、等情前來、查職屬烟館到處皆有、不僅古竹市內一隅、至賭館亦非少數、此等賭場所、品類最為複雜、有因妥店不願與之担保、致其未能照案辦理者、有將禁烟局所暨防務經費承商為諉符、抗不覓具店保者、若令停止營業、必至禁烟局有所藉口、妨礙藥膏之推銷、經費承商、亦以藉端礙餉為口實、若不實行制止其營業、不惟有碍保甲之制度　且亦有失政令之專威、所有職屬烟館賭館、如既無人連保、又無妥店担保者、應否即令停業、理合具文呈請察核、伏候指令祇遵、等情、據此、查此項辦法、前奉令行、業經通飭遵照辦理在案、據呈前情、除分復外、理合備文呈請鈞府察核指令飭遵、等情到府、查該縣長所稱烟賭場所特禁烟局所暨防務經費承商為護符、抗不覓具店保、各地當有同一情形　據呈前情、除分行廣東禁烟局所轉飭所屬烟館、務覓妥店担保、毋得抗違、并指復外、合行令仰該廳遵照、嚴令各地防務經費承商、務覓妥店担保、毋得抗違、此令、等因、奉此、當以此項賭館、雖屬營業性質、但與餉源有關、如因不能具保、即行勒令停業、恐礙餉源、茲擬交通辦理、各屬賭館如無其他保店准由烟賭館互相保証等情　呈請核示、電奉廣東省政府二十五年二月十四日民字第三六三號指令開、据本廳二十五年二月七日呈一件、奉令据民政廳轉請核示關于辦理保甲、如遇無人連保之烟賭館、不能覓得妥店担保者、應不令其停業一案、仰嚴令各地防務經費承商、務覓妥店担保、等因、茲擬變通辦理、准各屬烟賭館互相保證、請察核令遵由、奉令、呈悉、准如所擬辦理、除分行民政廳廣東禁烟局知照外、仰即知照、并轉飭遵照、此令等因、奉此、自應遵照辦理、除呈復暨分行外、合行令仰該縣長即便遵照辦理云云、

經濟

穀米市異常景氣

米價每担漲高八毫左右
谷市亦有五六毫之漲價

連日土洋米價、忽陸續高漲、大有扶搖直上之勢、以昨日之價與上星期比較、每担起八毫左右、昨向各米行調查、悉其原因有三、(一)日來港紙匯水高漲、洋米受此影响、須提高售價、方能運省、(二)各江土穀米存量不多、運省日少、以致求過於供、價遂日漲、(三)日來汕頭客幫在本市採辦大宗土米、運汕銷售、沙基所存之中等米、兩日來爲之買去十之八九、米市爲之一空、基此數因、遂致米價一再扳漲、其中尤以第三項、對於米市影响最大、至各鄉存谷多已糶清、連日來谷價亦屢屢上昇、計半月來每担平均漲五六毫之間、如齊眉一項、去年只值五元六七毫、現貴至六元餘、即本週亦高多二毫餘、故谷商均有利可圖云、

東江商業現狀

土產山貨不能外運
現金枯竭市廛蕭條

老隆位于東江上游、爲各縣交通商業之中心、向稱緊榮、惟年來經濟不景、農村破產、商業亦日趨衰落、現在尤甚、頃據東江來客談、謂東江各縣市商業、自惠州起、而達上游各縣、近年因土產山貨、竹木紙茶種種、不能運外推銷、現金枯竭、人民購買力弱、商業衰落、至去年結果、各店虧折極鉅、多不能支持、紛紛倒閉、即老隆一地、今年未能繼續營業之大商店、已有二三十家之多云、

閩航業鳥瞰

各輪船公司競爭甚烈
太古大阪二家佔優勝

福州訊、閩省山嶺重疊、與鄰近各省無鐵路可通、故往來交通、胥賴海輪、閩省人士往南洋各地經商者甚衆、前往新加坡菲律濱各地、尤必賴海輪、故航業在閩省、實居極重要之地位、閩省商業中心在廈門、故航業亦以廈門爲中心、次爲福州、航行廈門福州各埠之商輪公司、最居重要者爲太古、大阪、德忌利士、渣華、招商局等公司、最近大阪公司、對華南航線、極力擴展、太古公司亦著意經營、渣華、德忌利士等、均尚能維持現狀、我國經營之招商局、則有日形衰落之勢、茲分述各公司之情形如下、

（一）太古公司

一八事變發生以來、日淸、大阪各公司、在華北航線日見發達、太古公司華北營業實不足與之競爭、乃改向華南發展、故去歲該公司增調數輪、專駛滬閩廈粵各埠、目前華南各航商中、航線之長、船隻之多、顧客之衆、仍以太古爲第一位、就廈門而言之、太古有廈滬、廈粵、廈菲、廈新（新加坡）四航線、四線中以廈新營業最佳、廈菲次之、廈滬廈粵又次之、然廈滬廈粵之營業、尚較得忌利士及招商局爲佳、該公司行駛廈新航線之輪船、客位較其他公司輪隻爲多、故能容納多數搭客、廈菲航線則前此尚有太生、瑞生、四山馬各輪、與之競爭、近則獨家航駛、根深蒂固、即有突飛之異軍、亦不易制勝、如近日大阪公司航行廈菲、但無定期、故太古營業、未受影響、

（二）大阪公司

大阪公司在華北營業雖日見發展、而在華南營業、亦不肯落後、最近該公司派支加哥丸、彥志士丸等數艘、試駛廈非、該輪係由台灣、環行廈門非律賓、日本、上海、各埠、按日僑在非律賓之岷里拉、怡朗、宿務、納卯各埠經營商業者、近來日多、尤以往納卯者爲最衆、以前日輪赴非並不過廈、此次試航廈非、第一度即載客百餘人、現日籍經營牡岷里拉之棧業、已有數業、廈門一部分岷棧又與大阪公司人員陳學海合組聯商公司、招攬客貨、故該公司輪船航行廈非、已不患無客可載、不過、該公司輪船係由非返日本、並不定期回廈、故太古公司廈非營業、尚未受其影響、查大阪公司去年在閩營業、大見發達、其重要原因有二、（一）因台灣開博覽會、閩省人士往台參觀者甚衆、（二）因日貨運閩日多、故輸出組合員、每輪往來台廈間、皆達三五百人、有以上二大原因、故去年該公司之營業、竟打破二十年來之紀錄、

（三）德忌利士公司

該公司亦爲英商、其航線爲福州、廈門、汕頭、香港各埠間、營業範圍較太古、渣華等爲小、但每星期來往兩次、船期準確、航線諳熟、故歷年均得厚利、尤以二十三年粵人來閩者甚衆、每輪客滿、利獲尤巨、近則營業大不如前、去年該公司變更辦法、將各輪客位、包於汕頭人許秋南等經營、船上買辦以下華員、均由許等自行支配、公司及船行華經理僅收額定票欵、及每票應給華經理若干佣金、此外營業盈虧、均不過問、聞許等承包後、雖無大虧、亦無利可圖云、

（四）渣華公司

該公司輪船、經過航線達十三埠之多、故俗稱十三港輪、該輪過廈、均稍停即行、因輪中設備較好、艙位較寬、航行安穩、少顛簸之苦、故有產階級、及上中級社會人士多樂搭乘、該公司輪船、有此原因、故該公司營業雖遜於太古、亦有利可圖、

（五）招商局

招商局輪船、航行上海福州及上海廈門間、歷史雖久、但其營業則反有日趨衰落之勢、該局擬增加一輪行駛滬廈間、籌劃經年、迄最近一月、始告實現、然新增之輪、亦設備簡陋、且該局在廈又乏碼頭、欲與資產雄厚之外商競爭、頗非易事、此外國營之三北公司、亦有滬閩航線、其營業尚較招商局爲遜云

上海桐油業（續）

滬桐油市場逐年發展
已漸離漢口而趨獨立

二、內銷　內銷桐油、除白油外、洪油亦屬主體、秀油乎其則微微、上海銷售範圍、約分三處、（一）華北幫、包括烟台、天津、青島等地、專銷大簍裝之京方油、（二）內地幫、包括蘇、錫、杭、嘉、湖等地、專銷洪油、（三）崇沙幫、包括崇明南通一帶、專銷洪油及浙油、銷油時間分春銷、伏銷秋銷三期、以伏銷爲最旺、但近年各地農村破產、桐油內國銷路、終年無聲無臭、疇昔鼎盛時期、上海洪油銷數、年可十四萬桶、但上年祇銷二萬五千桶、社會經濟凋敝、購買力薄弱、固屬主因、而客家產額減少、亦屬原因之一、據云洪江一縣、在十年以前、對外洪油營業額年達七百萬元、現竟減至二百萬元、在此銷數急遽退減中、同業貶價競爭、仍不稍懈、故其營業方針遂舉趨緊縮一途矣、

至桐油之運輸、在輸出國外方面、全由外輪獨攬、近年外輪新置輪船、特設油艙、故對美輸運、均改裝散艙、既經濟又方便、每担運費約二元八角、對歐輸運、仍沿用木桶或鐵桶、每担運費約四元五角、國內方面、我國上游各省、自產區輾轉運至集中地、其運輸船隻亦多外輪、蓋我國現時長江輪自油艙設備者、竟無一艘、普通由萬縣運裝漢口、每擔運費連捐稅在內、約須二元三角、由漢口裝太古或招商之輪船來滬者、每擔運費約一元四角五分、浙油由滬杭車運滬、每砠（淨油市秤一百二十四斤）運費約五角六分、（未完）

國外貿易近況

津市華營
出口僅華孚兆孚等數家
進口受外商壓迫極不振

津訊、天津出進口對外貿易、向操縱於外商之手、如採辦羊毛出口、英商佔最大地位、皮張出口、美商、德商、俄商、均盛極一時、其他如地毯、山貨、蛋品、莫不由外商居操縱之地位、華商鮮有直接與國外市場接洽者、洎夫民國九年間、華營國外出進口貿易、漸露萌芽、先後成立者、有協和貿易公司、海外貿易公司、洪泰承等、進展甚速、競爭情形、亦極熱烈、且因省去買辦佣金百分之二、向外國市場抛價較低、在津外商、頗受影響、自協和貿易公司倒閉風潮發生、華營國外出進口貿易信用、爲之失墜、但少數根深蒂固之家、尚能屹然不動、而後復有榮興公司於核桃仁內、攙雜腐爛品物、頂替出口、經外國購戶查覺、該公司竟行逃閉、華營國外貿易、在外國市場上、又留一惡劣深痕、外商勢力、復漸膨脹、迄至近今、營業已有礎基者、僅有華孚兆孚、泰昌等數戶、昔日之興盛、今則蕭條異常、查華營國外貿易接連失敗之原因、雖由於資本脆弱、難經風險、但出口貨質欠佳、不合外國市場需要、尤爲主要原因之一、資本既少、出口貨物再發生種種不合、以致賠償罰款、不亡何待、至華營進口貿易、專門注重者絕少、活動情形、遠不如出口貿易之盛、而且歐美進口貨物、頗受日本進口貨物充斥之影響、貿易範圍不廣、亦爲華營進口貿易不盛之原因、去歲營業狀況、較前歲爲佳、但新組織絕無前途、殊形平淡云

交通銀行 增辦信託存款

分普通與特約兩種
所有賬目完全公開

本埠交通銀行設有信託專部、代客買賣有價證券、保管重要物品、以及代理收付貨款債款學費等、歷時已久、業務向稱發達、茲探得該行又擬添辦信託存款、分普通信託及特約信託兩種、其辦法撮要如下、（一）普通信託存欵、係代理運用性質、每戶存數至少國幣五十元、存滿一年後、隨時可以提取運用、所獲收益、如核算在年息六厘半以內、概歸存戶享受、如在六厘半以外、則其超過部份、由該行與存戶平均分派、（二）特約信託存欵、爲代理存戶直接投資、每戶數額、至少爲五千元、期限與運用範圍、悉聽存戶自由指定、所獲純益、該行除酌提極少數手續費外、全歸存戶所有、聞該行此次辦理信託存款、其目的在使社會上趨於投機之游資、得藉該行之經驗與實力集合的運用於生產之途徑、比之私人經營、既較安全、又可撙節浮費、又該行爲擴充信託業務起見、業經呈准財部撥足國幣二百五十萬元、以爲信託部營業基金、所有信託財產賬目、完全公開、以期保障存戶之利益云、

去年偽滿 對外貿易激減

日佔全部百分之六十
其他各國均大減特減

長春訊、據偽滿財部公布、一九三五年、偽滿對外貿易總額一、〇二五、二二七、一二二元、比前年同期減一六、七六〇、九〇〇元、其中輸出、四二一、〇七七、七五三元、輸入六〇四、一四九、三五九元、兩抵得入超一八三、〇七一、六〇六元、入超原因爲滿洲土產出口減少、因之使輸入超過輸出約四千萬元、其對外貿易之對手國、日本佔第一位、計連朝鮮在內、共借日金六七三、九六七、〇〇〇元、即佔總值百分之六十、其從日本之輸入增加尤顯、德國對偽滿貿易總值四千七百二十四萬元、比前年減一千八百萬元、其原因爲德政府施行貿易統制、又比利時對偽滿貿易總值三百六十五萬九千元、比前年增一倍、中國對偽貿易減二千五百九十四萬三千元、又蘇俄對偽滿之貿易減七百四十六萬八千元、即比前年約減半數云、

金融簡報

今日早市港紙衆盤加水四七九、港單加水四七八、期貨加水四七九、門市入四七五、出四八〇、花旗紙加水三四四六、西貢紙加水一九五〇、坡紙加水一六〇二、荷蘭紙加水二〇五一、呂宋紙加水一二二五、暹羅紙加水一〇三〇、佛郎紙值二九五、金磅紙值一五〇四、十足金葉入一三二換、出一三五換、八九金每枚值一四八元八毫、二一金每枚值三六元三毫五、中央光洋加水四二五、申紙加水三四八元、

廣州 交通銀行 信託部

信託存款

會計獨立　帳目公開

普通信託存款
1 五十元以上即可存入
2 存滿一年七天前通知隨時可提
3 專款運用保本分紅

特約信託存款
1 五千元以上即可委託運用
2 期限與運用範圍由存戶指定
3 訂定特約單獨運用

行址　太平南路卅一號
電話　一六四三九　一五四四一　一六三六四
總行　上海漢口路外灘十四號
香港分行　香港雪廠街五號
印有詳章函索即奉

廣東省訓育人員黨義教師檢定委員會通告

查本會辦理第七期中學訓育主任黨義教師之檢定、所有聲請檢定人員繳來之書表及證明文件、業經審查完竣、定于本月二十七日（星期四）上午八時至下午五時在南堤省黨部禮堂舉行筆試、廿八日（星期五）下午二時把舉行口試、茲將審查結果公佈于后、希各知照右通告

計開

（一）合高中訓育主任資格准免除一切檢定手續者四十五名　方德華　饒寶剛　胡峻甫　林德炬　曹或權　胡鳳昌　張佐材　張恩駿　梁繼焜　梁廷和　陳殿杰　陳榮芝　陳鼎信　陳宗海　陳藻文　陳燿燊　岑家黎　陳燿永　關海東　麥宏泉　潘作良　鄺昆榮　劉樹雄　楊國華　齊鴻福　饒鴻彥　廖迪雍　馮啓中　黎國楠　凌玄匡　張學博　王者香　黃秉鏞　盧乃康　李震　譚幹（登記合格）　周頌清（補繳證書）　林日強（補繳黨證）　高永康（補繳證書）　容天量（補繳證書）　蔡世英（補繳證書）　余少雲（補繳證書）　黃樂三（補繳證書）　畢承英（補繳黨證）　湛杜英（代用）

（二）合高中訓育主任資格應受口試者三名　方潮新　司徒蔭（補繳證書黨證）　甘尚志（補繳黨證）

（三）合高中訓育主任資格應考黨義及受口試者七名　洪鈞　章燿焜　王衍祜　符士清　陳鼎英　華陔　何家海（補繳證書）

（四）合高中訓育主任資格應考訓育法教學法及受口試者六名　梅治平　鄧灌邦　羅雲（補繳黨證）　麥華茵　李國權（代用）　雲逢城（補繳證書）

（五）合高中黨義教師准免除一切檢定手續者五名　程爲鉅　馮桂山　嚴少華　符應麟　余廷瑞（補繳證書）

（六）合初中訓育主任資格准免除一切檢定手續者十三名　陳曼斐　關墨園　陳栢源　謝崧　龍高軼　吳寶軒　張信之　吳治亘　王蓀賢　鄧植之　李述賢（補繳證書）　李肇支　陳培域（代用）

（七）合初中訓育主任資格應受口試者四名　張彧維　譚秉槎　徐一峯（補繳證書）　尹劍英（代用）

（八）合初中訓育主任資格應考黨義並受口試者二名　何炬　余信德

（九）合初中訓育主任資格應考訓育法教學法及口試者六名　馮啓彬　朱澤貽　張啓端　陳進（補繳證書）　陳東（補繳證書）　江貞（代用）

（十）合初中黨義教師資格准免除一切檢定手續者五名　林籨釗（補繳黨證）　陳逸民（補繳黨證）　王槐宇　王會科　趙仲樂

（十一）合初中黨義教師資格應受口試者二名　李少屏　李寒霜（補繳證書）

（十二）合初中黨義教師資格應考黨義及受口試者二名　雷堯　霍佩華　關汝器（補繳證書）

（十三）合初中黨義教師資格應考教學法及受口試者二名　葉世英　劉紹勞（補繳黨證）

中華民國二十五年二月二十五日

常務委員溫仲琦

惠陽坪山墟大和公司債權團啓事

大和公司歇業多年、本團爲清理計、議決將該公司貨物定期拍賣、仍恐各方債權人尚未周知、特此啓事、請於三星期內携帶憑據到來登記、以便均派、過期自誤

大和公司債權團啓

『韋廉士醫生紅色補丸則爲例外』

滿洲劉醫師述其對於韋廉士醫生紅色補丸及嬰孩自己藥片之經驗

遼寧朝陽鎭朝陽醫院主任劉作田醫師誠堪誇負其夫人亦爲醫者其子女九人無不壯强喜樂如此伉儷幸福如此闔宅健康實至可賀可羨而據劉君來書自述則此康强逢吉韋廉士醫生紅色補丸與嬰孩自己藥片與有功焉蓋前者曾裨益其夫人後者曾裨益其子女也

劉醫書云『鄙人行醫十四載素不採用成藥惟韋廉士醫生紅色補丸則爲例外內子體弱多病得益于此丸不淺十五年來養育子女九人在姙孕與哺兒時均服此丸故其體强而子女亦壯健至于舍下小兒予常給服嬰孩自己藥片俾免食積便秘等患此兩藥造福吾家甚大故書此申謝并爲他人告焉』

韋廉士醫生紅色補丸統治男女血虧腦弱各症屢試屢驗老少咸宜嬰孩自己藥片爲嬰孩胃腸出牙各症之專藥　各藥房皆有出售或逕向上海江西路四五一號韋廉士醫生藥局購買定價韋廉士醫生紅色補丸每瓶大洋一元五角六瓶八元嬰孩自己藥片每瓶大洋七角六瓶三元五角郵力一概不收

傷風豈可出賣

當今之世凡有理性之人殆無不訕笑街頭張貼「出賣重傷風」條子謂能驅除傷風咳嗽之迷信心理蓋現代醫藥科學已顯示治療此種疾病之所需者乃能毀滅呼吸系病菌之藥物耳韋廉士吸入止咳片即爲此特製者也此藥片在口中緩緩溶化時立卽揮化一種芬芳爽適殺菌力强而又治療效速之氣體凋循鼻道咽喉氣管迅將傷風病菌殺滅而使傷風痊愈也

河南寧陵學生合作社陳立亭君來書云『鄙人前患傷風咳嗽不止服藥多種未見有效後試韋廉士吸入止咳片不久傷風告愈咳嗽亦止誠良藥也』韋廉士吸入止咳片係新式吸氣治療咳嗽以及喉胸各疾之藥片統治喉痛氣喘氣管支炎吸煙人喉患等症

各藥房均有出售或向上海江西路四五一號韋廉士醫生藥局函購大小瓶每瓶七角五分六角郵力免收

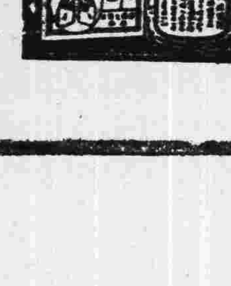

1330

民用航空術

需要曾經訓練之人才

香港啓德飛機場
遠東航空學校
教授一切航空技術
章程函索即寄

UPACO. 4.

給眞空管的輸入的惟一的電壓了。此電壓降落愈大，眞空管的輸入愈多，則屏極的輸出，可使接收的耳筒發聲愈加洪亮。

我們大槪已經明白，超短波之發射是藉地波爲之傳遞的，因受地面的吸收很大，故每達相當的距離，電波的強度，幾爲千分之一以至爲百萬分之一伏脫，此時欲使這微弱的電波變爲响亮的聲音，必須有很充分的放大然後可。故普通一般所用者多數是超再生式。此式是用低射電週率 Low Radio Frequency) 的電壓，供給再生管之屏極。本來再生式的屏極輸出，用磁感或電誘的交連方法，使一部份的電壓重行回授於柵極的輸入，須使其不進於振盪爲度，則其放大已達數百倍了，現在更將低射電週率電壓，供給此屏極，使再生的振盪忽明忽滅，則其放大之倍數幾達千萬倍以上。此低射電週率常用的，大都是由一萬五千至二萬週率之間，故此效力之宏大，眞不可言喻。其實超再生式，實特別適合於超短波的接收的。

圖一的線路爲一良好的振盪器，圖中之R.C.C3及其屏極的供給等，可由實驗求得其用於超再生時最適宜的數值。R1.爲柵漏電阻，C1.爲柵極電容器，兩者在柵極上可產生負電位，使柵極有適當的超再生檢波。同時R1.兼司柵極的通路，其值之大小，影响於檢波的完全很大。普通運用的R1由25至2megohm。C2爲.00025兆分法。C3是枝路電容器，同時也是斷路電容器，對射電週率言，須盡量的給他通過，故稱曰枝路，但對成音週率言，須絕對的給以絕線，故又稱曰斷路。此電容器一方面須讓某種週率的電流通過，一方面又要絕緣另一種週率的電流，故其數值的決定，非經精確的計算，實難得相當的效果，普通定此爲.006兆分法。成音週率被C3斷流後，悉數流入接收的耳筒內，故耳筒的發聲可依C3之精良而增大。

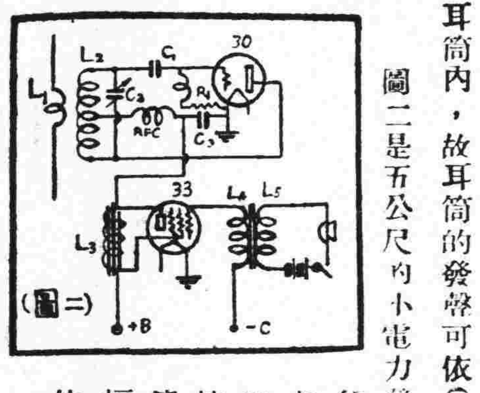

圖二是五公尺內小電力發射線路，近今很受一般業餘者的歡迎。當強弱的聲音，向着靈敏的傳音器推進時，他的膜片急起相應的振動，使盒內的炭粒一鬆一緊，呈着電阻的變化，故流過L5的電流完全是依着聲音的情形而變化。此聲音電流藉鐵心磁感的交連直接傳授與L4，則在L4上生誘導電壓。此時33管（調幅管）的柵極輸入除了柵負位之供給外，再加上依聲音變化的電壓了。

L1與L5是同繞在鐵心上的兩個線圈，通常稱此爲傳音的輸入變壓器。其兩線圈的比，約由15至20（L4圈數較多），也許是說L4的誘導電壓大於L5者約爲15至20倍，但L4的聲音電流那就小於L5相同的倍數了。

此變壓器的設計，須十分注意其線圈的本身週率，千萬勿使其在成音週率內，不然變壓器對於該線圈的調諧週率（即其本身週率）會把他特別的放大，而使其內部發生莫大的失眞，亦即是在調幅管的柵極或屏極都不應使有調諧的線路存在，因調幅管之責任只是把L4的誘導電壓，經放大而降落於L3上。L3是繞在鐵心上的線圈，對於成音電流的阻抗甚大，故此，降落的電壓對於這個供給振盪電流及經過L3的電壓，電壓影响非小。譬如L3由傳音器而來的聲音電壓其最大值爲90伏脫，那末，B電池的供給須180伏脫了。換言之振盪管的屏極供給，因加上L3的聲音電壓，其眞實的屏極供給爲90伏脫至270伏脫。故振盪管之電力輸出也依了屏極電壓的變化傳之與天線，再發射於天空。這樣一個振盪電流，就會很完滿的被聲音電流所調幅了。

圖二的振盪線路與圖一很相同，不過圖二的柵漏較大而已。若當柵漏R1之值改用較小的，則其振盪的週率較爲穩定。天線上電能之傳授乃藉L2與L1之空中磁感交連，其實用電容器作他們的交連，其結果亦與此相同。

（待續）

廣東無線電及電氣工業展覽會消息

本校爲提倡電學常識普遍化起見，呈准主辦廣東無線電氣工業展覽會，此舉爲華南創見，定期五月五日開幕，至六月一日止。會場在廣州市南堤無線電管理局新局址舉行。入場參觀槪不收費。展覽內容所有關於無線電及一切電氣機械，均予搜羅，應有盡有，幷多作活動裝置，使理論之解釋及效能之表現，均顯淺而易見。現已在籌備中，將來進行如何，當將消息續報以餉閱者。

無線電常識問答

洪德路　梁牧德

第二一九六問　請代繪6D6高放，6C6檢波及80整流之收音機。

答　線路圖如下：圖中線圈可用吋半膠筒L1及L3各繞六十轉，L2及L4各繞八十轉，均用廿八號漆皮線。

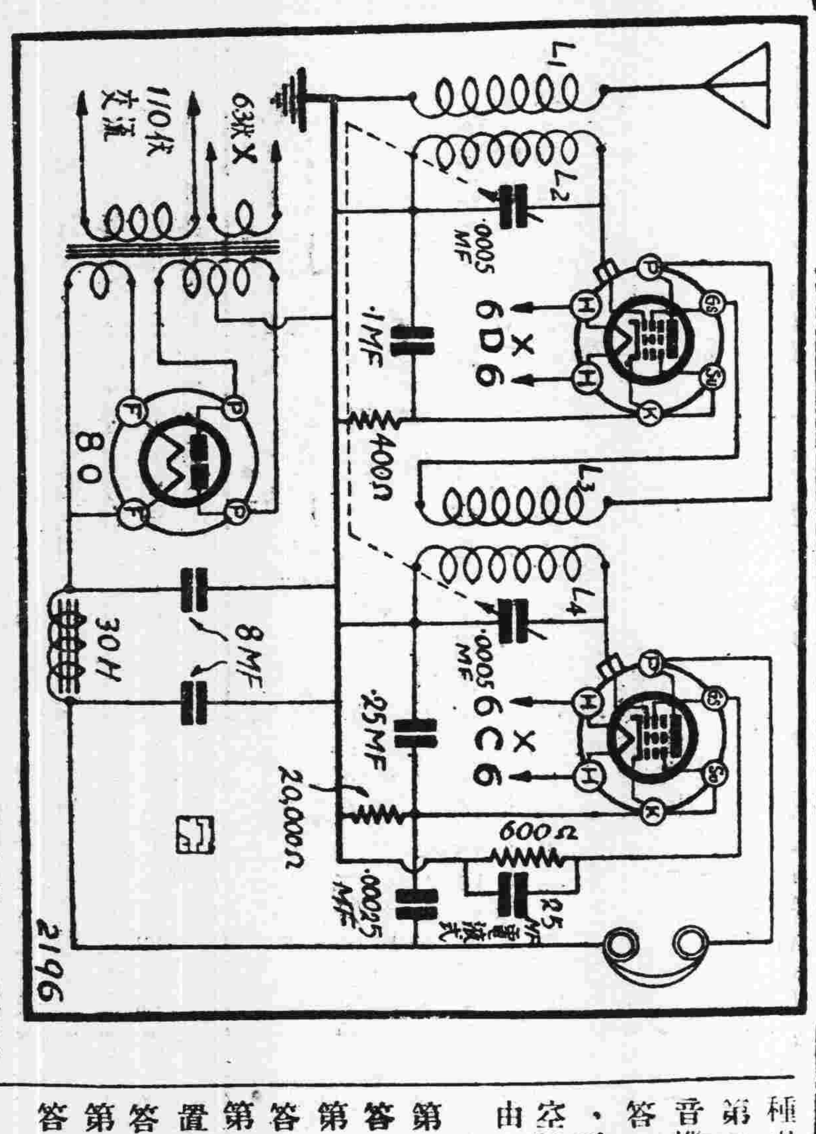

第二一九七問　接收貴台之電碼練習常以各符號間之時間記于紙上。初能接收如意，但日來符號間之間隔漸密，頗感困難。茲特請解釋記錄電碼時應用點畫抑文字，應在何時記錄，點之多寡（如H,S等）急時頗難辨別，如何應付

答　練習接收電報者，初時可用點畫，但時日稍久之後卽應直接記錄其原字。字與字間時間之間隔，較點與點或點與畫間者長三倍。在此時間卽應將字記錄，幷應極敏速而不遲疑的將其寫出，否則對于第二字卽失其認識之機會。分別點畫之多寡，習之較久，卽可清析區別，殊無困難。

第二一九八問　高放與屏極檢波之區別如何？

答　就特性曲線言之，高放爲利用其直線部分，檢波則爲利用其灣曲之部分。因此眞空管之屏壓，當用爲高放者則甚高，用爲檢波者則甚低。檢波管之柵路內有用柵漏與電容器者，有用產生負位之耗阻者，其理由卽爲令作用點常近于特性曲線之灣曲部分也。

第二一九九問　于收音機內度數盤三十度處收得貴台，又于九十度亦收得貴台，何故？

答　收得較強之音爲基本波，其較弱者則爲高調副波。本台除發射一〇七一週率之主波外，二一四二及四二八四等倍數之高調副波亦同時隨之放出，此種現象各電台皆有之。

第二二〇〇問　請貴台轉播南京之教育播音以及氣候電報以便利祇有礦石收音機之聽衆。

答　南京電台之電力甚強，用兩三管之收音機卽甚易接收。且敝台電力不大，除市區外不能用礦石機接收，在此情况之下，雖轉播恐聽衆甚少，蓋有眞空管收音機者，不如直接接收南京，較爲清晰，此爲敝台暫時不能轉播之理由。

梁佩銘

第二二〇一問　貴刊七十八期所登之227兩管收音機能否用揚聲器放出。

答　可用揚聲器惟聲音頗小。

第二二〇二問　L1 L2 L3 L4 在吋半膠筒上繞之相互間之距離爲若何？

答　各相距約一英分卽可。

第二二〇三問　圖中之三十亨利扼流圈應放在L1L2中或L3L4中，抑獨立放置。若放在線圈中應成若干度。

答　三十亨利扼流圈爲整流部分所用，不應與高週率線圈相近，宜獨立放置

第二二〇四問　圖中之有如箭頭之符號，是否礦石？

答　是。

龍津西路　黃慕萍

第二二〇五問　茲寄上礦石機線路圖一幅（未抄），照圖中所記各數量而裝置之，何故接收貴台不能大聲。應如何改良之始能滿意。

答　本台電力較小，而貴處居于市西，用礦石機接收自不能大聲。寄來之圖無誤所用之數量亦適合。可用較佳之礦石及耳筒試之，或能增加若干效力。

蓬萊路　Y.Y.

第二二〇六問　請解釋貴刊第七十七期之單管來復式線路之原理。又其效力與用該管作高放檢波式時比較孰佳？

答　本刊七十七期有兩單管機皆爲來復式。茲將前者之作用述之。電波自天線入地時卽于L2內誘導一相當之電壓加于該管三極部分之柵極上。放大後由屏極送至L.S.線路上之高週線圈經過二支路電容器而入地。此時于二極部分之屏極（二屏極並連）線路上高週線圈上誘導電壓加于二極之屏上，使之成二極檢波，流過變壓器之第一次線圈。于其二次圈卽誘導低週電壓，再送于該管之三極部分之柵上，使之成低放，再送至屏路上之L.S.而成聲。用來復式在經濟上言之則較佳。因用一管可有三管之作用也。在質的方面言則不如直用高放檢波爲佳，因高週與低週不至相混也。

惠愛東路 環球書局

影印西書減售六五折

良機難得　幸勿失之

Hool and Johnson: Handbook of building construction, 2 vols …… 16.00
Huntington: Building construction 1929 …… 5.80
Jacoby & Davis: Foundations of bridges and buildings …… 6.50
Hool & Johnson: Concrete engineer's handbook 8.20
Hool: Reinforced concrete construction v. 1 … 3.60
Hool: Reinforced concrete construction v. 2 … 7.60
Hool: Reinforced concrete construction v. 3 … 8.80
Johnson, Byran and Turneaure: Modern framed structures 10 ed v. 1 …… 3.00
Johnson, Byran and Turneaure: Modern framed structures 10 ed vol. 2 …… 4.40
Johnson, Byran and Turneaure: Modern framed structures 10 ed vol. 3 …… 4.50
Ketchum: Structrual engineers' handbook …… 8.00
Kirkham: Structrual Engineering …… 5.60
Marks: Mechanical engineer's handbook 3 ed 12.50
Wood: Principles of locomotive operation 2 ed 3.20
Merriman & W.-American Civil Engineer Handbook, (New Ed.) …… 13.00
Hodgman: Handbook of chemistry and physics 1934 …… 7.50
Morse: Power plant engineering and practice 8.00
Niles and Newell: Airplane structure …… 4.50
Carter: Simple aerodynamics 1932 …… 8,00

徵求預約：
Fowle: Standard Handbook For Electrical Engineers 1935
定價十二元　預約祇收八元　廉價期內九折
共有二千八百餘頁用道林紙精印壹巨冊
弍月底截止
爲日無多　預約從速

民智書局出版

新標準中學教科書

初中實用物理學　陸靜孫編　六角
初中實用化學　包墨青編　五角
初中本國地理　劉君木編　上冊四角　下冊二角
初中平面幾何教本　曹紹模編　五角五分
初中新算術　薛元龍編　上冊四角半　下冊三角半
初中本國史　趙鉦鐸編　一冊二角五　二冊四角　三冊三角五　四冊三角五
初中三角教本　薛元龍　蔣息岑編　四角
初中代數學　鄭太朴編　六角
高中本國史　呂克由編　三角半
高中立體幾何學　黃泰譯　五角
高中平面三角學　汪桂榮編　六角半
近代科學概論　張達如譯　一元

仁愛月刊

第一卷第七八期合刊

民國二十四年十二月號

目錄

特載
荀子哲學及其方法論（下）……陳名培
孟子的教育思想……翁擎崖
老子哲學……馮伯璜
論物質文化與精神文化……陳西池
杜威倫理學的實用主義……宗釗
倫理學之方法……黃恭譯
克理圖……關紓譯
論救濟事業與安定社會……張翼詒
名集各藥材行代表談話會致詞……詹慕禪
粵省辦理瘋癲病救濟事業之經過……編書
堂務紀要……康
（一）出版定期壁報
（二）徵求棉衣棉被
（三）賑濟茂名風災
（四）董事會議
（五）救濟黃墟災民
（六）招投工程
（七）設立保姆班
（八）新藥房開始配藥
（九）贈醫施藥概况
（十）財政收支概况
（十一）育嬰概况

雜俎
八德選粹（紀二十四康）……作人
重印覺覺軒語錄序……詹慕禪
阿斗子（小說）……綠波

附錄
本堂第六次董事會議紀錄
本堂各縣市分堂及辦事處籌備章程
本堂各縣市分堂章程
本堂各縣市分堂附屬辦事處章程
本堂暨各縣市分堂及辦事處選舉細則

定價：零售每冊小洋二角
半年六冊一元二角
全年十二冊二元四角
郵費：國外每期二角
國內每期二分
港澳每期一角
社址：廣州廣東仁愛善堂內
總代售處：廣州民智書局
代售：各埠各大書局
本期零售二角五分
民國二十四年十二月出版

廣益書局　永漢北路

春季開學　非常大廉價

萬種新書　分類陳列　歡迎參觀

廉售
標點書一折八扣
論說書五折
尺牘書五折
圖畫書六折
參考書五折
兒童書四折
詩文集六折

另闢兒童樂園
優待小朋友

無線電週刊

廣東無線電專門學校主編

第九十九期

中華民國廿五年二月廿五日

目錄

19號管用作高放和檢波……………………銘
五公尺的一管發射機(一)……………………子鏞
廣東無線電及電氣工業展覽會消息……………
無線電常識問答……………………朱寶華 黃子儒

19號管用作高放和檢波

銘

爲着增加電池收音機的輸出，廠家才製出19號眞空管。因爲裡邊包含有兩個各自分離的三極部份的緣故，原本是用作B類放大的，假如把兩個三極並聯，也可作A類放大。可是廠家的目的畢竟是專作B類放大用的。

廣東無線電專門學校主辦

廣東無線電及電氣工業展覽會徵求出品展覽啓事

本校爲提倡無線電及電氣工業幷喚起一般民衆之注意起見特呈准舉辦廣東無線電及電氣工業展覽會會期由本年五月五日起至月底止會場假南堤廣東無線電管理局新址此舉爲華南創見觀衆必多自應力求充實凡有關於無線電及電氣工業之製作及商品無論中外團體商廠或個人均歡迎參加陳列概不收費倘承各界盛意贊助請函河南本校當將徵送辦法寄奉或派員親到接洽

這一隻很平常的眞空管，一到了我們愛動手裝拆的同志們手上時，把那19簡直當成封神榜上的楊戩一般，搖身一變，而搖身又一變，花樣繁多，確實有趣極了。請看下邊所蒐集的19用途。

甲 單管收音用：

(一)一個三極部份作檢波，另一個三極部份作低放。

(二)用礦石檢波，把19作兩級低放。

(三)兩管來復式線路。

(四)一個三極作高放，一個作再生檢波(附圖)。

乙 收音機的一部份：

(一)推挽式低放或B類低放。

(二)幷連作A類低放。

丙 發射機：

(一)推挽式自動振盪。

(二)幷連單管自動振盪。

(三)二管主振放大，一個三極作主振盪，一個三極作放大。

(四)一個三極作振盪，一個三極作調幅的發話機。

丁 收發機：

多用于超短波路中。

以上所舉的當然是未能全部包括19的用途，不過是一個大概罷了，其他零零碎碎的變化當然是不能盡舉。

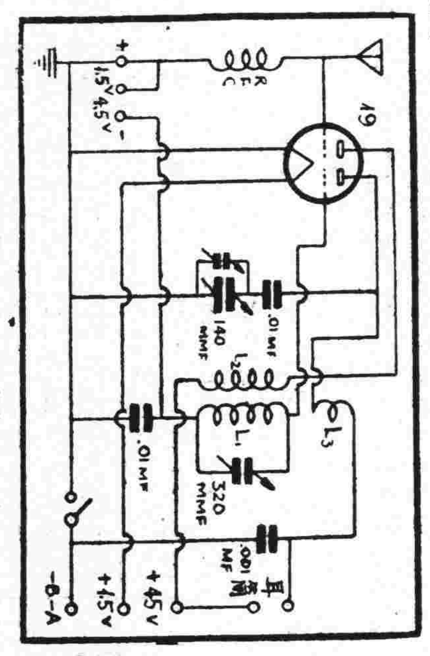

這裡所特別介紹的是用作高放和再生檢波的新線路。大家都熟知經過高放後的聲音自然大了許多的。在圖中天線電路上有一隻RFC，他的數値幷不需十分精確，除了購買之外，還可以自己動手來製造，不特容易做，而且很便宜，只須把卅八號漆線在大約像鉛筆粗的木條上繞一百轉，或者不用RFC而用一萬至二萬歐姆半瓦特的耗阻來代替也行。信號從天線來，就受這RFC或耗阻的影響，傳到第一個三極部份的柵極，間接使與他相關的屏流在L1上生變化。L2是第二個三極部份的柵圈，用320MMF的可變電容器來調諧，由L1誘導而來的信號電壓變化使第二個柵極也生相同的電壓變化，于是第二個三極的屏流跟着信號的跳動在耳筒內作用了。L3是誰都曉得的再生圈，屏路上經過了一枚.01MF的雲母片式電容器，接上一枚140MMF的可變電容器，那便是控制再生用的電容器，同時有一隻附加的小型電容器，約二片至五片便夠，是用來調節最尖銳的再生點。除此之外，還有値得討論的地方便是電源供給部份。第一隻三極管柵負壓用1.5V，第二隻檢波用的要4.5V，只要把三節電筒用的小圓乾電串聯就得。其餘燈絲供給用一隻大號的圓乾電池就可以，不必用兩隻可免再加阻力了。B電更經濟。45V已夠。這樣的電源供給確實簡單極了。至於線圈的製造也是很普通的，只須配合你所用的電容器和所要收的波長。

五公尺的一管發射機(一)

子鏞譯

引言——超短在無線電學上總算是一個較新的名詞，此種電波的性質確實與其他電波不同，且所用材料較任何業餘波界都特別簡單經濟，故一般無線電學者及嗜好者對之均感清新的趣味及發生追求的興奮。

超短波具有特異的性質和新進的技術，雖然與各種長短波廣播波同屬無線電波，但性質不同之點甚多，且不同之點甚至站在對立的地位者亦有之，譬如超短波對於空中的海氏層在平常狀態之下是完全不反射的，即使有偶然的反射也會投出地球的外面去，故超短波在通信上完全靠地波。然而大地的表面對於波長愈短的電波(即週率愈高的電波)愈吸收得利害。因此之故，超短波雖用強力發射，但爲了損失太大的緣故，故其結果射程仍屬甚小。在平的狀態之下，射程大約由五英里至十英里，雖則遇着特別情況時，有能達數百英里以外的，惟是不甚可靠。

超短波的進行是依着直線前進的，故我們可以這樣說：以超短波發射之地點作一切線與地球表面相切，那末，非在這切線上的收音機，是不能接收他所發的訊號。

超短波既不宜作長距離通訊之用，故所用之發射電力可以盡量縮小。爲着電力甚小，故機件的裝置和天線的架設極爲簡單經濟。更因收音眞空管亦適用作發射的緣故，所以一般超短波機多把接收與發射裝在一起，以同一眞空管負担兩種不同之工作，接收與發射以開關變轉換之。

超短波的用途日漸推廣，如短距離的無線電話和電報(用超短波的優點爲不受時間天氣，季候，天電等之干擾)，轉播廣播節目，汽車中電話機等，更有電視，氣象，航海，軍事，採礦，醫學等，多借助於超短波。其前途之遠大，實未敢忖度。不過凡事欲登峯造極，仍須我們研究者之努力。

五公尺的線路解剖

五公尺的線路解剖——五公尺的線路與普通廣播或短波的裝置大致都是相同。天空中一簇一簇的超短電波，一如其他電波，亦用架空的天線作發射與接收，檢波與放大也是他所必經的過程，最後，他變成爲成音電流，也如普通的接收一般，將其輸入揚聲器內，使其發出強烈而不失眞的聲音。在發射方面，最緊要的是線路振盪，才可有振盪的電流。其後使之調幅並導之於天線，再使其向外作盡量的發射。這調幅也和普通的做法一樣，用上等的傳音器，使電流的振幅比例於聲音之高低和大小。

對於組成機身的零件(線圈電容器電阻)與普通業餘波界所需者完全相同，不過因超短波的波長特別短小，故其所需求的零件數値，也細小很多。如廣播波的收音機，線圈的導線常須三十至四十呎長，調諧電容器至少須有十五至二十片之多；但在超短波內線圈的導線至多不過呎餘，調諧電容器的導片亦不過兩三塊，且超短波的導線須粗大堅強，故多用通心銅管爲之，其所繞的線圈僅不過一二捲而已。眞空管之選擇，大都需要甚小的內部電容量，及高的屏極效率，其特製者有852，955(三極)954(五極)等。圖一爲一種五公尺的收音線路，當遊離於天空中之五公尺的電波，走過他的天線時，便會降落一部自身的電壓，產生五公尺的走動電流。他通過於L1上，又藉L2與L1的磁感交連，傳授一部降落電壓與L2。由是L2上同樣產生五公尺的走動電流。線圈L2可繞一至十捲，但須依線圈的直徑而定。如已知線圈的直徑爲二吋時，那末兩捲的線圈已很夠了。捲數這樣的小，無非是想使L2之感量與C2之電容量互相調諧而生之共鳴週率在五公尺以內。在調諧時，磁抗與電抗的數値是相等而相位相反，彼此可自動的抵消，故由天線傳來的振動電流在L2，C2的線路上所感受得的抵抗僅一電阻耳，因此五公尺的電流，自可特別增大。他經過L2，亦經過C2，因L2與C2對眞空管而言是幷接的。故此振動的電流在L2或C2上所降落的電壓，彼此都是相等，也卽是供

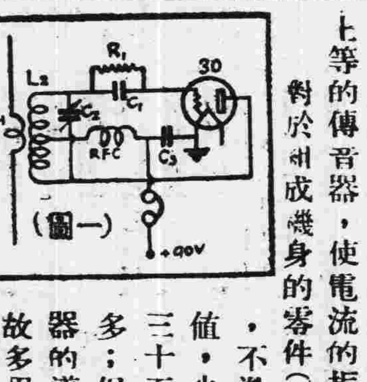

(圖一)

讀經課本

依照學年分訂 遵照廣東省中小學經訓實施辦法編輯 仿南宋體精刊

自廣東省中小學經訓實施辦法頒佈後考查實施辦法第一項用書之規定中學部份係以四書爲課本而坊間版本復雜類多印刷簡陋校訂乖謬復綜合各中學校意見對一般通行版篇次未能依照學年分訂教授尤感未便本局以實施經訓關係復興民族培養國民道德至大爲增進實施效率起見特遵照經訓實施辦法編成讀經課本初中六冊高中六冊內容完全以朱熹集註之四書古本爲根據依照規定篇次分套編訂每學期讀完一冊並用特創仿南宋體活字精印校訂精細絕無差誤現已全部出版各學校均已相率採用備貨充足售價低廉歡迎一致採用

特價五折

初中六冊 每冊一角五分

高中六冊 一至四每冊二角 五六各一角五分

大東書局出版

鳴謝 腎病中醫袁國榮

弟患遺洩之症多年以致神經衰弱耳鳴耳聾頭暈眼花腦筋善忘潮熱盜汗夜多小便尿後返滴腰刺失眠等症陸續發生最後延袁國榮中醫生診治斷爲腎病按症用藥幸獲痊癒特此鳴謝 袁醫生寓廣州市西關寶華路寶慶新街約門牌七號電話一七四零一號通函問症附郵卽復診症時間每日上午八時至下午六時星期日照常應診 逢源中約四十五號張亦卿敬頌

美國花柳檢驗專科 吳順天醫師

專治梅毒秘尿生殖器病檢驗梅毒及微菌事項統理內外全科

永漢北廿二號二樓 電話一三零七〇 時間上午八時至十二時下午二時至六時

學生修學工具聯合特價

□三月底截止

高中以上學生適用組合購特價

書名	加購下列任何一種(共購兩種) 英漢模範字典 雙解實用英漢字典 雙解標準英漢字典：定價共計(單位元)	合售特價(單位元)	再加購下列一種(共購三種) 訂正漢英辭典：定價共計(單位元)	合售特價(單位元)
辭源正編〔丁種〕(二冊)	9.50	5.00	11.50	5.80
辭源正續編〔丁種〕(三冊)	14.50	7.60	16.50	8.30
辭源正編〔戊種〕(二冊)	7.50	4.00	9.50	4.80
辭源正續編〔戊種〕(三冊)	10.50	5.50	12.50	6.30
縮本新字典	3.30	2.40	5.30	3.00

小學生適用組,初中學生適用組及高中以上學生適用組特價辦法另詳廣告

專科辭書 特價辦法

下列專科辭典之正售特價者，仍照特價計算。非特價者概照定價七折；合購兩種以上照定價六折；購丙丁組者加購專科辭典亦照定價六折。

定價(單位元)

英漢對照百科名彙……2.50
哲學辭典(縮本)……3.00
英漢經濟辭典……1.80
法律大辭書(三冊)……7.00
特價4.5元 三月底截止
教育大辭書……8.00
教育部公布 物理學名詞……1.30
教育部公布 天文學名詞……0.90
動物學大辭典(縮本)……7.00
植物學大辭典(縮本)……4.00
地質礦物學大辭典(縮本)……4.00
中國醫學大辭典二冊……12.00
實用商業辭典……3.00
音樂辭典……2.00
中國古今地名大辭典……8.00
中國人名大辭典……8.00
現代外國人名辭典……4.00
標準漢譯外國人名地名表……1.60

商務印書館發行

B18(下)

★★法海之寶筏
法學之津梁★★

法律大辭書

鄭競毅編

法律用語，頗多難於喻解之處，研究者因缺乏善良工具，卅苦不得其門而入。本書爲彌補此種缺憾而編著，並力求切合研究本國法者之需要。全書分正編補編兩部：正編於本國古今典籍中關於法律學之名詞，爲檢查所需者，廣搜博輯，詳加疏證，於古則詳其因革，於今則著其效能；旁若英美德法諸國法規上之重要術語亦概括無遺，依本國標準名詞迻譯，附註原文，合計一萬六千餘條，附四角號碼索引及西文索引，以助檢索。補編於法律文件規式方面，詳加搜集，格式體例，悉依準則；又由彭時君特輯世界法家人名錄，以國別分類，介紹中外古今各法家之人格及其學說，既便參考，尤切實用。

六開本精裝三冊 每部定價七元 特價四元五角 國內郵費四角六分 本年三月底止

商務印書館出版

B12

教育

初高中小學 教學科目及時數表

最近經教部修正公佈

教育部以初高中課程標準施行已逾三載、近復據各省市中等教育研究會及其他各方面之意見、均主畧予修改、漸臻完備、故於上年十月邀集各科專家以及富有教學經驗之中學教職員、在教部開會討論修訂中學課程標準、討論之結果、僉主教學科目及時數應稍有變更、課程標準之內容亦應修改、此外並須添訂各科編輯要目、使教學更趨於具體化、教部根據是項決議、分別將初高中教學科目及各學期每週各科教學時數表先行修正、於本月十八日公布施行、

又教部於民國二十一年十月頒佈幼稚園小學課程標準、全國各小學校實施該項課程標準、迄今已屆一載、教部近復據各省市之實施狀況及初等教育研究會之研究結果、曾於二十四年十月、約集小學教育專家多人、舉行小學課程標準討論會、該會研究之結果、俱認為小學課程尚有畧須修正之處、(一)各級教學總時間數太多、學生担負失之稍重、於具體之健康、不無影響、(二)初級各年級科目門類頗多、學習不易集中、且有一二種科目、如衛生與自然、體育與音樂等、內容頗多重複、教部根據該會研究結果、在最近時期內、集會討論數次決議將全部課程、加以修訂、中小學課程修改要點、已詳誌前報、茲所修正之教學時間表錄下、

初級中學教學科目及各學期每週各科教學時數表

(民國二十五年二月十八日修正公布)

科目 \ 學期	第一學年 第一學期	第一學年 第二學期	第二學年 第一學期	第二學年 第二學期	第三學年 第一學期	第三學年 第二學期
公民	一	一	一	一	一	一
體育及童子軍	四	四	四	四	四	四
國文	五	五	六	六	六	六
英語	四	四	四	四	四	四
算學	四	四	五	五	五	五
自然(分科制) 生理衛生	一	一				
植物	二	二				
動物	二	二				
化學			三	三		
物理					三	三
歷史	二	二	二	二	二	二
地理	二	二	二	二	二	二
勞作	二	二	二	二	二	二
圖畫	一	一	一	一	一	一
音樂	一	一	一	一	一	一
每週教學總時數	三二	三二	三二	三二	三二	三二

說明

一、體育及童子軍四小時內各為二小時、童子軍另於課外訓練一小時、

二、第三學年得視地方情形減去勞作、圖畫、音樂、四小時、加修職業科目、

高級中學教學科目及各學期每週各科教學時數表

(民國二十五年二月十八日修正公布)

科目 \ 學期	第一學年 第一學期	第一學年 第二學期	第二學年 第一學期	第二學年 第二學期	第三學年 第一學期	第三學年 第二學期
公民	二	二	一	一	一	
體育	二	二	二	二	二	二
軍訓	三	三				
國文	五	五	五(三)	五	五	五
論理				(三)		
英語	五	五	五	五	五(三)	五(三)
算學	四	四	三(三)	三(三)	三(三)	三(三)
生物學	四	四				
化學			六	六		
物理					六	六
本國歷史	二	二	二			
外國歷史				二	二	二
本國地理	二	二	二			
外國地理				二	二	二
圖畫	½	½	½	½	½	½
音樂	½	½	½	½	½	½
每週教學總時數	三〇	三〇	三〇	三〇	三〇	一九

說明

(一)自第二學年起算學分為甲乙二組、甲組第二三學年每週均六小時、(其程度與舊標準之算學課程內容相等)、乙組第二三學年每週均三小時、(其程度應依另定標準較甲組減低)、但須於第二學年第一學期增習國文三小時、第二學期增習論理三小時、第三學年第一二學期增習英語三小時、上表括弧內數字即示兩級分別增習科目之時數、

(二)各校得視地方情形自第三學年起酌設簡易職業科目(如商業、會計、簿記、統計、應用、文書、打字、農藝、園藝、合作社等)、前項增習甲乙組科目之學生、得免習第三學年各該組增習科目、而就所設職業科目中選習一種或二種、

(三)各校得為女生設置家事科目、前項選習乙組科目之女生、得免習第二學年或第三學年之乙組增習科目、而選習同時間數之家事科目、

(四)圖畫音樂二科、每兩週輪流教學一次、每次一小時、(待續)

省兒童年會籌備 兒童玩具展覽

定三月上旬開幕 優良品送國展會

全國兒童年實施委員會、為喚起社會人士對於教具玩具注意、以謀改進起見、擬於本年四月起十四日止、舉行全國兒童教具玩具展覽會、現開始向各省市徵集出品、查本省兒童年實施委員會、亦擬乘機徵集出品之便、定于三月上旬舉行全省兒童教具玩具展覽會、以憑擇尤選送全國兒童教具玩具展覽會展覽、本省教育廳昨(廿四)日特通令各縣市政府及轉飭所屬學校、省會各公私立學校、如有兒童優良教具玩具、限于三月五日以前彙集逕寄省兒童會展覽、茲將全國兒童教具玩具展覽會辦法附錄如下、

展覽會辦法

一、本會目的、1.喚起社會人士對於教具玩具注意、2.鼓勵教具玩具的仿製和創製、3.謀教具玩具的改進、二、展覽品以本自製的為主體、並得酌選外國出品同時陳列、藉供參考、三、展覽品、本國自製的、由全國兒童年實施委員會向全國各學校、各商店、各工廠徵集、參考品、由會請教育部咨外交部、令飭駐外使署向美、德、英、法、俄、意、日、各國政府徵求、四、全國兒童年實施委員會、聘請對于小學教具和兒童玩具有研究的人員做評判員、評判出品的優劣、五、評判教具玩具的標準如下、1.富教育價值的、2.具創造性質的、3.合於科學或含有科學意味的、4.足以喚起兒童尚武精神的、(專指玩具)、5.合於衛生的、牢固耐用的、(六)全國兒童年實施委員會於展覽會閉幕後一月、將評判結果、登報公佈、並刊行小冊、俾便參考、(七)特殊優良之出品、由全國兒童年實施委員會呈請教育部實業部嘉獎、(八)本會會一切進行事宜、由全國兒童實施委員會請由教部協同辦理、(九)本會經費由全國兒童年實施委員會以及教育部支給、(十)本會展覽時期十天、自廿五年四月起、至十四日止、(十一)在開過展覽會之後、本會展覽品得因各省市的請求、運往請求地點巡迴陳列展覽、但一切費用由請求者自行担任、(十二)在全國兒童年實施委員會結束時、展覽品應分別處置、事前請求將出品發還的、即便發還、不要發還的、成立一永久館所加以保存、(十三)各地方兒童年實施委員會得參照本辦法另定辦法舉行教具玩具展覽會、各地方展覽會得於教具玩具兩種中揀定一種開會展覽、(十四)本辦法由全國兒童年實施委員會常務委員會核定施行、

中山大學 補行前學期期考

昨日起一連四天

中山大學自昨(廿四)日起、舉行上學期期攷、查大學各科攷期、一連四天、附中三天、試畢、翌日照常上課、該校昨(廿四)日發出佈告云、前奉國民政府西南政務委員會、廿五年一月廿八日、第一七六號訓令、以補行上學期考試一節、須在二月底以前補行、不得補考、又教育部廿五年發出糾字第零零八九七號訓令、對于不照章受課受考學生、概不得給予學績兩事、前經分別佈告各在案、現為愛護各生學業起見、特定期本月廿四日、補行廿四年度上學期學期補考試、逾期無論如何、不准補考、仰諸生一律遵照、預備功課、依期到考、務宜猛省祖鞭、勤加砥礪、有厚望焉、

各縣短期小學校

限春季期內成立

教育廳為推行全省義務教育起見、日前特通令各縣設立短期小學、現春季業經開課、各縣已紛紛成立短期小學、呈報教育廳察核、計據報成立短期小學已數十縣、間有因道路遙遠、呈報尚未送達者、或有籌備未及延期成立者、教育廳已飭限春季期內完成云、

軍人家屬子弟校

現有廿三班學生千餘 新校舍兩月後可竣工

第一集團軍總部軍人家屬子弟學校、學生日眾、計增至幼稚生六班、補習班兩班、成年級二班、三年級兩班、四年級兩班、五年級兩班、六年級、班、共廿一班、學生約有一千人、每月經常費約二千三百餘元、現仍有陸續來校者、是以本學期起、又增設補習班一班、一年級一班、合共原有班額共二十三班、將來校舍完成、如課室分配有餘、擬再計劃擴充、至新校舍工程、自招商興築後、業經數月、大抵兩月後工程可全部落成、查該新校舍計分三層、有課室卅個、外並有圖書室游藝室等、致學校設備如圖書儀器標準本等、現亦籌劃購置云

介紹

定閱國聞周報一份

『中外大事，瞭如指掌』

現該社遷移上海，消息寄遞，更為敏捷，

總經理廣州兒童書局

地址：永漢北路西湖路斜對面

軍用圖書社廣州分社 最近出版新書

書名	定價	折扣
德譯 築城教範(一二三)	一元	九折
砲兵操典草案(連教練)	二角八分	八折
砲兵操典草案(綱領 總則)	一角	八折
砲兵操典草案(卜式山砲單砲教練)	一角八分	八折
砲兵操典草案(單砲戰鬥教練)	八分	八折
砲兵操典草案(三八式野砲單砲教練)	一角四分	八折
砲兵操典草案(克式野砲單砲教練)	一角四分	八折
砲兵操典草案(單砲教練通則)	八分	八折
馬術教範草案	七角	八折
野戰步兵排長必携	七角	實價
日本陸軍讀本	一元六角	實價
空軍	一元六角	實價
戰車	八角	實價
作戰給養要圖例	二元	八折
蘇俄赤軍騎兵操典(第二部 第一篇)	六角	實價
蘇俄赤軍騎兵操典(第三部 陣中勤務)	五角	實價

地址 財政廳前　電話 一七三五八

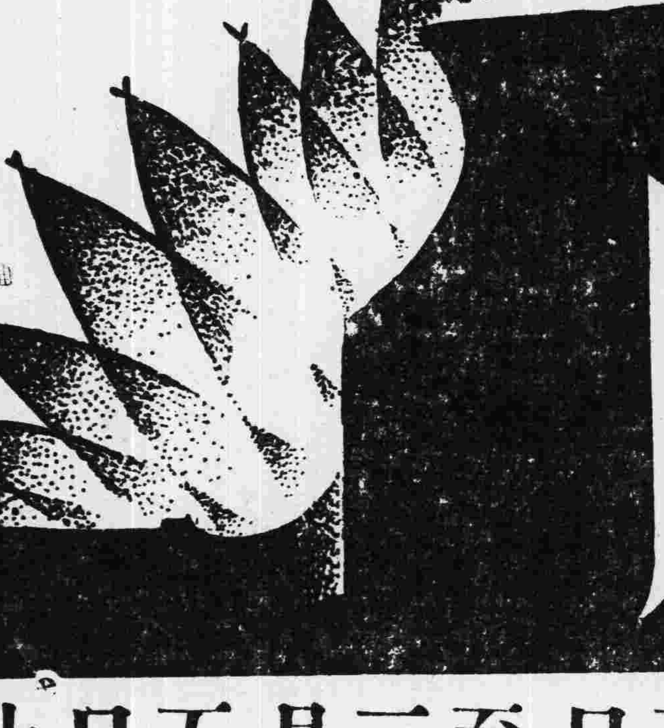

中華書局

上海新廠建成紀念大廉價兩個月　一月五日至三月五日止

敝局於民國四年建廠於上海靜安寺路，迄今已二十年，建築設備，在當時雖為新式而寬敞，然在今日已不敷應用，爰趁前數年地價增漲之時，將舊址售去，另建新廠於上海澳門路(戈登路西)其特色如左

一、廠屋全部均用鋼骨水泥四層大樓五座，面積計約三十萬平方尺(另有小屋不在內)建築堅固，屋頂用空心磚，冬不過寒，夏不過熱，實為印刷界從來所未有。

二、工廠大樓共三座，用川字式管理處橫在川字形頭上，辦事便利省時，如召集工廠內任何員工，一分鐘內均可到達總管理處。

三、為慎重保存印件，尤其是有價證券等，特建庫房三大間，每間面積約二千至四千平方尺，裝有迴旋鋼門，水火盜竊，均可無虞。

四、全部裝新式鋼窗，光線充足，此外衛生設備及取煖設備，亦均采用最新式者。

五、新廠地點在戈登路西首蘇州河南面澳門路，鄰近電車站，交通極為便利。

敝局利用此全國唯一之新式印刷工廠，對於文化事業，努力改進，關於印刷方面如膠版(即橡皮版)凹版、雕刻凸版、聚珍倣宋版、照相版、電鍍銅版、西文排版(用新式打字鑄造機)等，久執印刷界之牛耳；此外如鉛印、石印、金屬版等，均應有盡有，除印刷本版圖書外，承接各界印件，為數甚鉅。茲新廠建築告成，業於去年底遷入正式辦公，敬請各界惠臨參觀指教！此二十年一度之大改進，理應有所紀念，爰將本版圖書一律減售對折，儀器文具代印名片等，亦酌量減折，不惟喚起國人對於印刷事業之注意，抑亦促進文化普及教育之一助也。

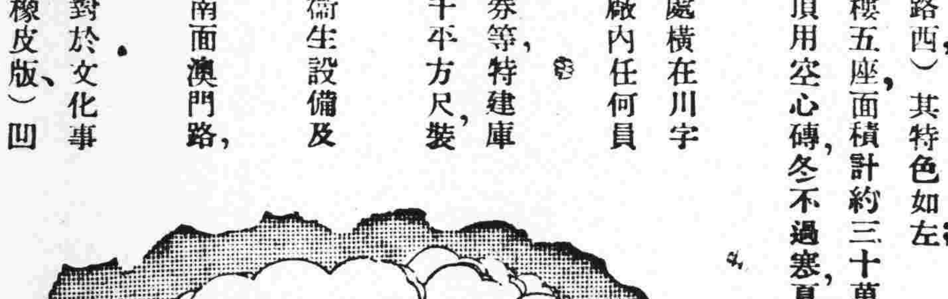

新廠地址 上海澳門路四六九號

廉價辦法

(一)本版圖書(除保安團隊用書、國立編譯館編短期小學各種用書、特種教育各種用書、教育部編之四種法令彙編、及另有規定者外)以及文明書局出版圖書，一律照定價對折。

(二)預約書及特價書，一律再打八折。

(三)雜誌零售預定，概打八折。

(四)原版西書，照原售實價再打三折至九折。(以上海總店為限)

(五)自製及經售之儀器文具，照原售門市實價再打八折至九折。

(六)承印名片，概打八折。

(七)敝局附設函授學校，現已開辦之國文科及英文科，學費一律八折。

(八)廉價期內購貨以現款為限，概不記帳。圖書館優待券等概不適用。

(九)外埠函購以郵局日戳為憑，並另收郵費，約照書價之一成，有餘找還，不足照補。如由各地中國、交通兩銀行匯款，以該銀行收款之日期為憑，匯費一律免收。

(十)如有某書售缺，可由總店或分局出立收款定書憑單，俟該書重版印出，憑單兌書，如至本年三月底而該書重版尚未印出，顧客不願久候，得退還所收書價。

睡眠的衛生

睡眠是健康的本源

致中

「人生三分之一的時間全消磨在睡眠上了」這點常識誰都知道。假若我問你知道應如何的睡眠嗎？恐怕你不敢給我一個確切的答覆。有許多自命為講衛生的人，反將健康的本源——睡眠——給忽略了，眞是件不可恕的事。法國馬賽醫院的普賽爾大夫對這問題很有研究，現介紹如下。

現在我們先將科學的理論拋開，只將實際的問題提出來討論，以下全是普賽爾大夫的建議：

我們每天應該睡眠幾小時呢？成年的男子由七小時至八小時，女子由八小時至九小時，不過睡眠的衛生並不是如此的簡單，現代人類的生活因為外界的引誘太多，所以不易得到滿足的睡眠，晚飯後三五契友聚到一處不是談談天，就是到戲園電影去消遣，或在家聽聽無線電，人類除了一天的工作外：晚間又加上這些勞神的事，七八小時的睡眠也未必夠。有人注意到狗睡眠不足時就垂頭喪氣的，好找同類咬吵，看見亮光就睡，人類的睡眠不足時，注意力散漫，精神也頹敗，有些記憶力減少，對氣候的冷熱感覺特別靈敏，醫生認為夜間酬應的習俗對睡眠的衛生非常的妨礙。我們要知道，睡眠不足的害處較飲食不足還要大。所以我們每天至少要睡七八小時，不過勸告讀者，千萬不可忽視此條。睡眠的規則，每日只睡眠七八小時，並不能算是已完成了睡眠的責任，並且還要起睡有定時。晚睡不只是減少了睡眠的時間，並且也是不眠症的原因之一。

如何能安眠　晚飯不可吃的過飽，不可吃肉類，如酒類及咖啡等有刺激性的飲料不可用，當然也不吸烟。未進臥房以前可以散散步，或將臥房的窗戶打開練練柔軟體操，若能全裸幾分鐘使空氣直接的浸觸皮膚，對各部的神經也非常的有益，在睡前最好用冷水洗臉及手，同時還要摩擦，上床時要實行緩慢的深呼吸，先由腹部作起，隨後到下脅及胸部等，作十幾次後就可以照常呼吸，等着入睡了。

有一件事必須注意，就是不可將思想完全注意到「睡上」——不可盼望急於入睡。西洋有句諺語說：「睡神好像一隻鴿子，我們不找牠時，牠自己會來；待要捉牠，牠又飛了。」

臥室　臥室必須容易進空氣的及容易進陽光的。臥房內不可灑香水，也不可在臥室內吸烟，墻壁上不必掛字畫，房中陳設的器具愈少愈好，不可有銅器，也不要掛鐘。

床不可太軟，頭枕要長一些，千萬不要羽毛的。床不必過大，能容一人就可以，已結婚的人，夫婦最好是分床睡，因為各人的體溫不同，各人應蓋的被厚薄也不一樣，若能分床睡，蓋被多少，誰也不妨礙誰。

窗戶　睡眠時是否應將窗戶完全打開，頗有討論的餘地。養氣雖然是有益身體，假若太多時，反許有害處，所以臥室內最好有氣孔，試看鳥類睡時將嘴藏在翼下，有許多的哺乳類動物在森林內挖洞藏身，這些事全可證明動物對於炭酸氣也有相當的需要。所以臥室內不必空氣太多，更不可太冷，在天氣涼的時候可以將小窗戶開開一些，夏天完全打開，總之要量力而為。

睡衣　睡衣要寬大，使胸部容易呼吸，睡褲管不要太肥，免得冷氣進入腿內。

黑暗及安靜　光亮足以攪擾睡眠，臥房中不可放小燈，月亮也可以減少睡意，自然界喧囂的聲音是不能避免的，如浪聲，風聲，蛙叫聲等，其餘除無關重要的小聲如鼾聲及滴答的鐘聲外，其餘人為的響音使睡眠的人容易受驚恐，要設法避免才好。

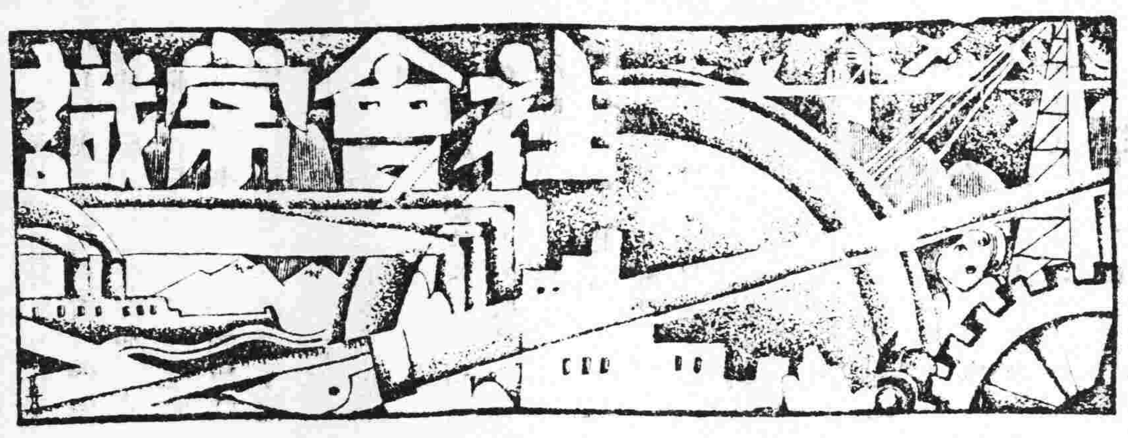

稿約

（一）凡關于家庭中之教育，衛生，經濟，工業，烹飪及其他[illegible]上所需要之智識之短篇撰述，皆所歡迎。

（二）來稿須繕明本人姓名，地址，及蓋私章于稿末，如不蓋章作却酬論。

（三）來稿如非抄襲，一經發刊，月終略致薄酬。

（四）來稿登載與否，概不發還，請勿付郵資。

（五）來稿封面請書明「民國日報編輯部社會常識欄」收。

常識問答

問：魚能感覺鈎叉的疼痛嗎？
答：不甚感疼痛，蓋其嘴部神經纖維極稀疏。

問：魚睡覺嗎？
答：它們在溪流中靜憩是有的，並但不需要睡眠。

問：魚共多少種類？
答：據大英博物院根澤博士於十九世紀初葉之調查，已有鹹水魚三千六百種，淡水魚二千一百種之多，年年都有新的發見。目前數目一定很可觀。

問：魚凍在冰塊中，尚能生活嗎？
答：能的，西伯利亞河中之魚，冬日多凍於淤泥中，春天仍能復生。

問：電報線何以有時颼颼響？
答：由於風吹而起波動。

問：頭髮生長與季節有何關係？
答：天暖時生長較速，天寒時較緩。

問：歐洲何國家庭尚有母系遺風？
答：在西班牙，女人出嫁不姓丈夫之姓，生兒女，父母姓氏亦任其自擇，或雙姓。

世界珍聞

世界最古之眉黛遺型

英王家外科校內
埃及貴族木乃伊
雙眉用靑黛塗畫

倫敦訊。在林肯司蔭市之王家外科學校內，現藏有從來所知世界最古之眉黛之遺型。在木乃伊保藏室內之一玻璃棺內，有五千年前古埃及國貴族囉諾弗之木乃伊屍體，其雙眉乃用靑黛塗畫者。據會密切考查該木乃伊之業留斯米司教授謂，古代希臘人眉上塗飾靑黛乃普通之習慣云。

頰上穿針曳巨舟

日少年異能
自言研究精神學
海關特許作表演

神戶訊。有日本少年名松某者，自言研究精神學有年，能表演公認在物質關係上斷不可能之異事。最近彼聲稱，能將針刺入面頰，針孔穿線，即將此線拉舟而行，經取得神戶關員之特許，實行表演。始拉一小輪名小田切丸者，繼拉渡船數只，觀者數百人，嘖嘖稱異。少年謂欲再試拉航海巨輪烏拉爾丸，但當局恐滋事端，不復許之云。

歷任國立大學教授　德國醫學博士　黃慰民
全科醫師專門眼科
本醫所最近設備有優良之德國哈腦太陽燈及電療機各科治療機械方法及特効針射藥品均備統治各科病症醫藥各費手術割症一律從廉收費
門診　每日上午八時至下午六時　診金壹元
（醫務所）一德西路禁烟局隔鄰四六四號電話壹肆陸肆柒

德國柏林大學醫學博士（十三甫馬路弍七號）（電話壹六九壹三號）
前任國立中山大學本市花柳皮膚主任教授
馮聲普
△門診壹圓　△留醫弍圓　各種注射由弍圓至陸圓
一切物理化學血清生物檢驗治療均備
德國最新痳瘋檢驗法（星期日照常）

大同醫院
院址西瓜園
電話一〇五〇〇
花園式私家醫院，房舍一律向東朝南，光線充足，空氣新鮮，設備完美，誠養病治療之絕好塲所也！
院長譚大同

何利田大醫師
☼花柳皮膚專科☼
專醫花柳
定購白濁白帶針藥
確能根本剷除頑濁
無論新久頑固白濁膀胱子宮炎症睪丸腫大白濁一二十年老白濁均能快捷醫愈
現已遷惠福東路四十六號

人們每屆深冬的時候，因受着強度的凍冷，手足趾𨂻等部每有凍瘡（卽生蘿白）的發生，至令痛癢難堪。
倘你欲防治凍瘡發生的痛苦，請你購備仙草園頑皮藥精一二瓶，一遇大氣冷至華氏溫度表四十八度的時候，卽用來每日搽擦手足趾𨂻等部一次，保證無凍瘡的發生，倘若已生了凍瘡，則用來搽擦患部數次，可保證消腫止癢，自然痊愈，因頑皮藥精能使血氣流暢：消除凍瘡於無形，一經施用，其功效的神速包令你刻骨銘心的。
頑皮藥精不特善治凍瘡，且對于湯火灼傷，癬，癩，瘡疥，油蟲及足趾痕爛等症，亦著奇效，確係家庭防備的良藥，有家庭責任者不可不時常購備一二瓶。
●各處藥房均有代售
總經理廣州揚巷路永艷色內大興行
佛山水圳正街仙草園製

豐寧路西瓜園　何可醫師
法國新法診驗痳瘋
專家皮膚花柳專科
設備法國戈那勝診驗微菌室隨到隨驗有毒無毒一驗清楚　選用針射新藥結束各種兇頑白濁婦女白帶
實效婦女調經水　每樽弍元六毫　主治閉經婦科

易沃林恒和丸
善治血毒惡癬
鋪在廣州市上九甫路五十二
祖舘鶴山玉橋鄉　支店
香港大道西一百卅六　閩省廈門

恭頌　高義民夫婦醫師　金慧儂　醫術神效
▲危急重症獲安全▼
弟患病月餘寒熱雜作不思飲食喉乾口苦時作嘔吐時淸時迷勢已頻危幸得高義民大醫師療治現已全瘉真良醫也　大同路叢辰坊十八號李倫恭頌
▲白帶經痛難孕遇良醫▼
弟結婚數年未有生育內子常流白帶經期肚痛月事不調腰骨酸軟頭暈眼花面黃肌瘦食欲不振得金慧儂大醫師治理全瘉現已受孕此乃醫術高明之效果也　東皋大道一橫路三號二樓張生介紹
醫務所一德路石室前電話一四六二〇

敬送腎腦病古方　◉並送靈藥醫圖◉賜索不取分文
治遺精早洩健忘不孕衰弱失眠補腎腦添精血各界取方函索卽寄上海虹口塘山路中國腎腦病院

多咳傷肺
快服：唐拾義久咳丸　卽有華咳防癆功
久咳易成癆
蓋咳則傷肺日久易成癆因癆而致命者不可勝數惟查治癆必愈之藥外國醫藥先進尚無發明現祗有老醫師（唐拾義久咳丸）經驗四十餘年服後有華咳除痰之力間接有防癆保肺之功正本淸源舍此莫屬防微杜漸特此忠告有咳諸君速服速服
香港均有發售

肺病早期診斷治療專家
唐太平醫師　肺病診療所　結核研究所　啓事
本醫師向承父業專醫肺病已卅載爲求集思廣益採長棄短起見特往環球考察經歷歐美諸國（德英法美日與瑞士等）專門研究肺病診療方法及考察各國肺病院之成績曾在德國柏林醫科大學肺科教授埃士拿EISNER專研醫理又在英國布郎頓肺病院BRONPTON實習治肺手術均領証書歸國後增設結核研究所以應檢有細菌及動物試驗幷備新式診療儀器照常應診此啓（診療所下九甫研究所光雅里）時間診症上午九時至一時又光照肺下午二時以後

徐熾生醫
男子小腸疝氣白毒　女子小腹腫痛白帶瘕聚
上午十時至十二時贈醫咳嗽溫病及一切內科
萬福路二百廿五號　電話一四五四四號
余編著小腸疝氣與睪丸炎一書詳論男子內結七疝女子白帶瘕聚等症　各書局均有代理定價六角

腦病頭痛記憶退減注意
腦病專家　袁國華西醫師
弟染沉重腦病致頭痛頭暈記憶退減工作疲倦失眠耳鳴心跳氣喘憂鬱易怒驚慌懷疑精神錯亂後得前受治愈者李君介紹太平北路式式壹號狀元坊對面　澳門清平學校陳繼伯恭頌
本積年之經驗用新法治療痊癒痛苦全消康而有效
袁醫師診症時間上午九點至下午五點星期日照常電話壹零七五七號

▲女醫師王蕙芬專門產婦兒科▼
專醫難孕婦女
經痛不調　白帶花柳　嘔吐泄瀉　產科胎前產後疾病　久難受孕　經多經少　宮位不正　小兒急驚
診症時間上午八時至下午五時止　外診接生隨請隨到
醫務所德東路口廿六號

耳喉鼻專科醫師回國
麥嘯泉醫師去歲出國考察將醫務暫托　劉醫師代理　現已回粵
仍在十八甫西路舊址照常應診（電話一四一二五四）

敬謝外科瘡科專家郭友誠大醫師使我臭狐從此不臭
弟兩腋發臭爲時甚久不爲人恥卽爲人厭出汗時則惡臭薰騰交際上大感不便因恐爲人覺乃歷搜中外臭狐藥品水也散也塗擦殆遍類者暫減片時虛擲多金無法或愈偶聞友言一德石室前外科一瘡科專家郭友誠大醫師擅用手術將腋下臭腺剷除足令永不復發因往求治果於一星期乃告全愈至今一年載絕無氣味發出溯思郭醫師手術敏捷施術時固已毫無痛苦施術後卽可安步回家無碍工作確有獨到之處特頌揚之　郭醫師前赴歐美外考察經已回粵照常親行診療：內消頸癧。瘡。癰。疽。痔。漏。瘤。瘍、蟲眼。疝症、砂淋、閉尿。補崩口。一般大小外科手術。皮膚暗瘡雜症
河南華路源隆陳子堅敬頌

介紹胃腸病專門醫師潘拙菴
鄙人患胃病數年頻覺胸膈翳滯噯氣吞酸大便或結或瀉腹中雷鳴不思飲食多服方藥未能痊癒後聞下九路潘拙菴醫師專醫胃腸病經驗最多特往求診詎潘醫師出國考察又纏綿數月頃聞回國急往求醫不出十日其病全消潘醫師誠不愧爲良醫也　惠愛路誠發李光啓

法國巴黎大學醫學博士（巴黎）羅廣庭醫師
熱帶病學院全科醫師　神宮大醫院眼科專家　保格醫院婦兒科
精醫外內科及一切不美觀瘢痕痣瘤崩缺
醫務所在太平南路四十五號樓上　電話一六一四一

太平南路　許修五大醫師
△主治▽　外科割症　婦科白帶　神經衰弱　各期花柳　久難受孕　小腸氣痛　皮膚疥癩　小兒各科　留產留醫
本所主任許修五大醫師行世已二十年對於外科割症手術久已名著社會見爲優待學生工人及各界起見凡到診所治療者一律贈送許醫師手著『診餘漫談』壹本是書原價壹元內容豐富閱後增廣識見不少到診者所注意焉　治療所西濠口新亞酒店對面　△電話壹叁壹〇肆▽

眼耳鼻喉專家張廼棠醫師
△專門▽
眼科內瞳青光手術　喉門核手術　鼻下甲過長手術　中耳膿炎手術
時間每日及星期日上午八點至十二點止
醫務所十三行故衣街七號二樓　電話一〇三二七　衛生局驗証五四號

「這樣是不行的，我的吃飯傢伙都沒有帶來，怎麼修理呢？」

儻他的家人就會搬出話來一遍：

「不是叫你來雕花吓。我自己也修理得來，勞你動動手就損了你的什麼不是？」

純樸的木匠阿莧，即使不願意，也不能不動手了。

（五）

剛把不適合於舊日的習慣的生活過慣了，又有更新的不慣的事物來麻煩他：這就是添福近日變壞了這件事。

在他還在吃奶的時候，父親用一隻母雞跟隔河的張進嫂換來了一個女嬰孩做他名義上的老婆；可是養不上兩年就死了。以後，他年輕時的夢一樣的癡想給毀滅了，一直都在獨身裏過着生活。將到中年的人，會漸漸覺得身邊無子女的冷漠；於是聽了堂兄的慫恿，將幾年勤勞的積蓄作代價，五十多塊花邊把堂兄的兒子添福過繼了來。

日子把添福拉得又長又高了，他獨身的孤零彷彿已有了憑依。就不懷其他的妄念吧，父親死時遺留下來的產業，在日後也有了承受的人。

可是新的年輕人的想法他沒法去捉摸，添福自然也越出了他所能理解的圈子以外。於是老話又搬出來了：

「牛不是生來給人家耕田的麼，添福？」

添福的回答叫他驚得發呆：「要是牛也有一個人的腦袋，牠會用角把人的肚腸都挖出來的！」

這樣的話比何露古反駁他的還大胆，荒唐到不可觸摸邊際。於是他懷念起他年輕時的日子，和純樸的農民的心。這些，正如他年輕時的夢一樣的癡想似的遙遠了。

要是添福僅僅把大胆的話咬在嘴裏也罷了，可偏偏蠻不聽話，天大的岔子也敢跟人家鬧出來。

溫鳳伯是他的老東家，昨天忽然有人傳話來叫他去。原來是添福一批人跟溫鳳伯搗鬼：

「阿莧，你真老實得像一匹牛，連一個兒子也不能約束：話可以亂說的麼？怎麼給縣官驗過的田契字紙要拿出來燒呢！掩一扇大門，在廳裏望得見的田都是我的。你要燒我的田契，我要把你的頭都割下來！」

這真是怎麼說的，添福的胆子竟大得像米籮：契紙要拿來燒，簡直是想把天地都翻倒過來了。活了四十多年，他有聽見過這話麼？沒有。父親在日，有這樣的話吩咐他麼？也沒有？

在他的生活經驗裏不曾有過的事就永遠不能有！

這世界是反常了，這樣的年頭也是反常了。

越想添福的行徑，就越激得他惱怒，胡塗。回到家裏，把添福叫了來：

「添福，你們作什麼孽？缺德的！」

添福可像是理直氣壯：「我只想我們的生活能過得舒服一點。」

這位老實的木匠給氣得叫起來：

「你趕快死了這條心！我要你做一匹馴服聽話的牛。」

但是添福又是一聲不響地出去了。

「你回來，添福！我告訴你……」

他的聲音有點打顫。

趕出門外，添福只在斜陽下的草場上投下一瞥淡影。

一九三六年二月二十日寫完。

課室風雲（下）

杜埃

當她飛快地講到講義的第十四頁的時候，一位學生站起來阻止了她，提出剛才她解釋的句子，來質問她解得如何地不妥當。而她也好像知了錯處般的，馬上說：

「關於這一句，我回去查查字典看。」於是她又接着飛快地唸和解。

坐在後面的學生們，唧唧地談論了。

聲音是細細的：

「又是回去查字典，上一週我們老任問她那句文法怎樣解釋，她也說回去查查字典。可是，如今這一課到了，她並沒有答覆，而她現在又說要回去查查字典了。」

前面的學生們偷偷地掉過頭來，怪不舒服地笑了笑。

她仍在飛快的唸和解，像一列「特別快車」，格隆隆地拼命跑。唸到第十五頁了。

於是，剛才站起來的那學生，此刻又站了起來。

「×先生！請你不要讀得這麼快，我們還不懂呢！而且，我覺得你這文法編得太長了，費時候，並且不容易懂，你最好選一篇較簡短而容易明白的來。」

女教授又是皺了皺眉，但她顯然沒有剛才那樣威風了，笑了笑：

「這都是很淺的呀！」

學生們又議論起來了。

「我覺得不但要選擇一些更合乎我們程度的東西」那穿衫長的高個子巍顫顫的站起來；「並且，就是關於學術文選也應該選得更合宜些。雖然我們現在讀的是英文，但關於內容方面也應該有個選擇，譬如前一小時的學術文選，它的內容就太豈有此理了，那裏面所說的什麼中國人口過剩，這是對的嗎？照這樣說來，那麼中國歷年的水旱兵災，及有組織的大規模屠殺，倒是解決人口過剩的唯一辦法了。這是對的嗎？說中國交通不便，應該多築鐵路，這在原則上是對的，但那裡所說的，却是爲了可以普遍地傳教……」他的話說到這裡，忽被人截斷。

「可以推銷帝國主義的商品呀！」有人插進這一句。

「好一個傳教師！」女生們也叫起來了。

女教授聽了這些憤激的說話，楞住了。最後她陪着笑說道：

「你們現在學的是英文，那裡面的理論與事實如何，這責任並不是教授負的。」她說了，把一隻手搭在講檯上。但那樣子顯得非常失策。

「自然我們讀的是英文，」高個子反駁着：「但你對於內容並沒有向我們批評過半句，這就是等於說那是對的了。這豈不是代洋大人說話嗎？這不是當我們的面傳教嗎？」高個子把頭側了起來，擺出質問的面孔。

但是，我們的女教授對於這些問題毫不感到興味，其實她也沒辦法把握這些問題，彷彿她很怕很恨接觸這些問題。然而，她還是半高貴地笑了笑。實在，她也只能拿笑來應付了，這笑裡的意思似乎很深很大：你們真愛國呀！可佩！可佩！

忽然有個學生又說起話來：

「是的，內容方面應該有個檢討。假如說現在讀的是英文，其他可以不管，那麼我也可以說我們現在是在大學裡讀書，但問題不是在這兒，問題是在讀的什麼書呢？爲什麼而讀書呢？或者更可以嚴格的說：爲誰而讀書呢？爲帝國主義嗎？爲不辨階級嗎？若說讀書就是讀書，那不是氣漲人的肚皮嗎？」

全堂都哄笑了。

女教授也只好陪着笑，但顯然是帶着什麼也完了的神色，氣惱着。課堂裡經這一笑，靜下來。女教授拿好了講義，又想繼續教課，但又給另一位學生的說話擋住：

「×先生！這文法我們還不懂呀！怎麼來小考呢？」說這話的是那位穿西裝的老成人。

「真是笑話，難道學校裡的規例也可以反對的嗎」？她突然變得嚴厲，聲音在抖動，用她最後的威風來鎮壓一下。

「並不是要反對學校的規例，根本是你教得我們不懂，你不懂！」他老成無情的諷刺着。

女教授恨死了，紅着臉，撲通一聲，跳了起來，像母雞打架一般，吼道：

「我不懂，哼，什麼？我不懂？我不懂還來做大學教授？」

「你懂，還用回家去查字典嗎？」

大家都給這勇敢的說話嚇呆了，沒有一個人敢笑，也沒有一個人敢說話。

然而，前面坐的人嘈雜起來了。一陣風，滾動着一個白色的東西向教室門外去。

我們的女教授帶着比尖刀還利的恥辱，走了。

課室裡的人們更加嘈雜起來，有的人說：這未免太過份了。但那情形恰像從籠子裡放出來的雞羣，有的像拍着翅膀般的打着桌子，在那裡示威。

「我們下禮拜一致罷考。」有人憤激地叫着。

「對，一致罷考！」熱烈的聲音回答着。

「趕走這個傳教師！」

「請同學們不要有一個作漢奸啊！」

「對呀！」熱烈的聲音。

「嘩啦嘩啦！」

……………

於是，擁出了課室的門。

那溫柔的下課鐘又响了，彷彿大赦的命令一般，帶着王道的懷柔的意味，滲進到學生們的心裡……

小詩

艾無

凡事都能美滿，
晴朗的天空，
就不會有一片浮雲；
澄清的水面，
也不會有顫動的波紋。
從千辛萬苦的掙扎裏，
得到一點兒快慰，溫馨，
這纔值得把握，追尋。
在眼淚裏浮現着一絲兒笑影，
從痛苦中壓榨出一點兒歡欣，
這就是我們的人生。
你想：在千愁萬怨當中，
只要一想到在這世界上，
有一個了解我，愛惜我的人，
不是儘夠安慰這受苦的靈魂了嗎？
撇不開那邊，
就勇敢地回到那邊去吧！
在這兒，
反正沒有值得你留戀的
芳草和鮮花。
雖然你曾垂青，
你曾綣戀，
索性一腳踢開了我，
我也不會怨你，恨你的呀！
不理也罷，
詛咒也能，
但你總不能撣開我
那依遠你身邊的靈魂吧？
白日裏會有人蜚短流長，
會有人怒目相向，
那麼偷偷地做個夢吧，
夢裏是可以喁喁細語，
可以款款溫存的呀，
就是醒後，
回憶着夢境，
也是甜蜜的憧憬吧？
一定要臉兒相對，
身兒相偎，
一旦離別，
不也是痛苦嗎？
但憑這顆心兒，
它可以飛到海角，
飛到天邊，
即使你骨化形銷，
它也可以鑽到你的墳墓裏。
在天比翼，
在地連理，
那是痴人的妄想呀！
終日在一起的人們，
心兒不是也可以飛到別處去嗎？
當初離別，
你憑街遙望着天邊，
可曾看到失羣的孤雁，
悲啼的杜鵑？
再回頭看一看後面呢：
有人在月台上躑躅，徘徊，
有人望着那火車的影子，
在臨風感慨！
留不住的人兒，
畢竟是去了！
只有渺茫的希望：
心兒還留在這兒吧！
但願不再見面了，
見面以後也還是一定分離的呀！
最好是當初不曾相識，
而今呢，
一切都成爲千愁萬怨的根源了！

廿五年二月廿二日下午

中華書局

新廠建成紀念大廉價兩個月

各書照定價對折

特價

照特價再打八折

書名	冊數	定價（單位元）	特價或預約價（元）	現售	國內郵費（單位元）	已出之書隨發
古今圖書集成（清初殿版銅活字本）	八〇〇	八〇〇	特價 五〇〇	四〇〇	二三	已出一八四冊 不日續出一三九
四部備要（聚珍倣宋版五開大本）	二五〇〇	一二〇〇	特價 七〇〇	五六〇	四〇	已出[illegible]冊 不日續出二九〇冊
四部備要（聚珍倣宋版洋裝本）（全書）	甲種[illegible] 乙種[illegible] 丙種[illegible]	七二〇 六四〇 五六〇	預約價 三八〇 三四〇 三〇〇	三〇四 二七二 二四〇	三八 三四 三〇	已出甲種 乙種二冊 丙種[illegible]
初中學生文庫	三〇〇	八〇	—	四〇	四·六〇	已出一五〇冊
小學各科副課本	全套[illegible] 初級[illegible] 中級[illegible] 高級[illegible]	[illegible]	—	十八 六 六 六	一·八〇 ·八〇 ·六〇 ·六〇	已出一一四冊 不日續出五四冊
小朋友文庫	全套四五〇 低級一〇〇 中級一五〇 高級二〇〇	四五 一〇 一五 二〇	—	二二·五 五 七·五 一〇	二·八〇 一·九五 一·五〇 一·六〇	已出一一二冊 不日續出一一二冊
飲冰室合集	四〇	四〇	—	二〇	一·一〇	不日先出一六冊
清代筆記叢刊	一六〇	四〇	—	二〇	一·二〇	不日先出八〇冊

◀◀◀廉價期三月五日截止▶▶▶

（丙65）

會文堂新記書局

春季大廉價

五星期——二月十五日起至三月廿日止

▲法學書 照定價減售毫洋六折

▲本版書 照標明實價再打八折

▲外版書 由一折起至九折

特約經售

▽上海亞東圖書館出版：

◉各類文藝新書——廉售五五折

◉攷證標點舊小說——廉售四五折

書目備索

永漢北路電話一五〇七六

最新童子軍課本出版

童子軍家張忠仁，劉滐，譚劍波，葉養源，瞿越，梁偉，陸震亢，吳宗穆，姚璧城，魏建明，馬洪昇諸先生合編

男童子軍用書——女童子軍用書

童子軍初級／中級訓練

每本定價小洋三角（寄費二分）

每本定價小洋四角（寄費二分半）

廣州兒童書店發行　維新北路中央公園前十五號

李總司令最近演講集

白副總司令最近演講集

李總司令是中國國民革命領導者之一。最近幾年來，爲了要繼續其未完成的國民革命大業，更發揮他的苦幹硬幹堅强卓越的精神，領導廣西黨政軍同志及全體民衆，努力於「建設廣西復興中國」的偉大務任，造成中國新生的一片曙光。因此，他的讜言偉論，久已爲多數人士所注意。本書輯錄他的最近言論，自民國廿年至廿四年七月止，凡卅九篇，其中的「從策動北伐至武漢國共衝突之迴顧」一文，可說是國民革命史中最重要的一頁，有許多爲世人所未知道的事實，尤富于歷史的價值。末附「廣西建設綱領」全書共三百餘面，洋裝一冊，減收毫洋二角。

自民國十九年以來，廣西黨政軍負責人員，積極領導全省民衆，致力建設事業，至今成效卓著。其中民團，軍訓，徵兵，國民基礎教育等政策，均爲廣西所特創，不祇爲該省五年來之建設要圖，亦爲民族復興運動中之重要事業。關于民團，軍訓，徵兵等各種政策發展之經過，及其整個的深厚的意義，在白副總司令近年來之演講中，迭經有詳盡的闡明，本書輯錄其自民國十九年至廿四年四月止之演講稿，凡四十一篇，足資研究新廣西建設者之參考。全書共二百六十餘面，減收毫洋弍角。

廣州財政廳前　北新書局總代售

東西南北

第五三四期

本刊徵稿簡約

本刊徵稿範圍，以文藝爲主。凡小說，戲劇，詩歌，童話，神話，民間故事及歌謠，隨筆，讀書雜記，文藝理論，文藝作品或電影的批評或介紹，均所歡迎。

文體以白話爲主。暫不收譯稿。

來稿發表後，酌致薄酬，每篇自壹元至十元。攝影，漫畫，木刻畫，亦所歡迎。發表後，每幅概酬發表費一元。

來稿發表後，其著作權仍爲作者保留。

稿末望寫明投稿者姓名，住址，以便通訊，並加蓋私章，以備發奉稿費時核對：缺者認爲却酬。

來稿發表與否，概不退還，望勿附寄郵票！

編者對於來稿有增刪權，其不願增刪者，望於投稿時聲明。

木匠阿莧

樓棲

（一）

十七歲上承受了父親死後遺留下來的產業：兩個大小不同的木鑿，一個墨斗，一枝車鑽，一張割刀，一張木鉋，一把鋸子，還有斧頭一，曲尺一。父親的死與其說帶給他以悲哀，毋寧說帶給他以喜悅。年輕的小木匠有他自己的想法，他要用這幾件家當製造一個新天地：他喜歡用夢一樣的癡想做透視鏡把冥漠的東西放大得十幾倍來看。父親在日，任他有怎樣的想法也不讓說出來。雖然八九歲時就跟了父親從一個村莊跑過別一個村莊；可是父親從來就是只把他當作一塊木頭或者一個鑿子來看待的。有時，看見父親把一條很可以製一件其他更有用的器具的木椿，用斧頭一塊塊的給劈細了當桌腿用時，他會覺得可惜，暗地裏笑父親的蠢笨：

「爸，這條木椿用來製檯面不更加合適麼？」

父親就會把頭回過來，向他瞪了一眼；然後，像一匹剛從洞裏出來的怕貓跟踪的老鼠似的向四週瞥視一下，沒有其他的人時，就還有一句話得補充：

「你別多嘴！」

他給父親找過解釋蠢笨的理由，沒有；於是他明白了父親這樣做法並不是蠢笨，而是心術壞，午餐時東家偶然忘記了買豆干和燒酒，父親會把眉頭疊起來。飯後，在木材的分配上，就會給東家幾斧不誠意款待的報復。

於是他更加聰明地解釋父親勤勞一世終不能成家立業的理由，是心術不好；父親死後的歲月正可以遂行他冥漠的願望。

以後的生活就給固定在 個圈子裏：刨花，木屑，把斧頭，木鑿，割刀，木鉋的刀口弄鈍了，不用思索他也有方法來對付，只要一塊磨刀石來磨磨就行。一塊木頭，在平常人只會將牠掉在刨花木屑堆裏，當作燃料用的，他會爲東家設想而愛惜起來，在製成的器具上給排定一個角色。

在他的生活裏從來沒有過炫耀的裝飾。天氣熱了，他就換上了一件藍布褂子，最講究也只穿一件漂白的竹布衫；（除了有喜事的排塲，他不輕易穿這套衣服。）要是北風刮起來了，他就披上那件補綴了好幾處漏洞的破棉襖：這也是父親遺留下來的產業的一部份，他珍惜得寶貝似的。

木屑的香味，對於他的嗅覺最是靈敏；其次，就是杉木皮新刨的辛辣味。山林的野花香，田裏的油菜花香，有時也會給他的鼻子撩動 點新奇的味感。

他忠厚得像一匹牛，他有本事使一個狡猾的東家不會在他已成的工作品上有所挑剔；不過，他也明白在工作的進程上，他的速力要比常人慢。人家再挑不出其他的短處，狡猾的人就把他這個缺點誇張起來，編一個兒歌叫小孩子來調侃他：

「楓林李阿莧，工夫就有限；做個指屎桶，做得三日半。」

實際上，一個指屎桶並不曾費了他多少時候，幾塊木板圍一個桶牆，牆上鑿兩個洞，豎一條長木竿做把柄，再圓一個底：幾個鐘頭的工夫。然而，人家偏要這麼挑剔：由他去吧。

（二）

他從不會用口舌的諂諛去獲得東家的歡心，代替了他口舌上的是聰明的長期的緘默。坐在飯桌旁邊，他的眼睛常常在數着碗裏的飯粒。人家往往要在菜色的豐歉上去証明東家誠意的厚薄；而他，可並不。東家拿得出手，他就咽得下去。

使他能夠叫東家滿意的是他工作的成績：做出來的器具既堅實，又省木材。只有一件，沒辦法可以補救：他的工作力要比常人慢。然而，他做事總對得起良心：上工比別人早，放工比別人遲。做得疲乏了時，除了偶然休息一下抽兩口黃煙，他也不輕易偸懶的。

事物能夠適合他底生活習慣的，他就認爲合理；否則他就會把頭側起來，一個不輕易開口的老實人也不再沉默了：

「不，你錯了，在我的經驗裏不能有這件事。」

要是你想用新的經驗和道理把他的想法硬拗過來，你縱使努力一輩子也會徒然的。憑着他生活的經驗，他在和人家的爭論上，往往不肯承認自己的蠢笨：

「牛不是生來給農夫耕田的麼？」

他用來做自己立論的根據的，都從這個原則出發。

澄坑溫鳳伯家裏叫他去做水桶的時候，他會跟溫鳳伯的長工何露古討論過好幾個鐘頭。何露古，據他看起來，是一個沒有良心的狡猾的年輕影子。何露古駁過他：

「你是一匹牛麼？你不是一個眼睛有鼻子有想頭的人麼？人怎麼好跟牛比！」

「還不是一樣！」他給何露古的反駁激得發惱了：「有的人給生來享福，有的人給生來受難：一切都是給註定的」。

何露古把下唇皮一翻：「你眞是蠢，既然你覺得這些都是註定的，幹嗎還要出來撈世界？」

在他的一生中，恐怕只有過這一次，爲了說話激得他興奮，把手裏正給一塊木板刨光皿的鉋子放下來：

「先前我也跟你這樣想，可是現在再叫我這樣想，那才怪。我想得很透澈了，我要出來撈世界，也就是給註定了的。」

過了幾月，事實証明了他的話並沒有錯：何露古並不是一個好人，跟着人家要造反了。至若怎樣造反，他不明瞭，他只聽說何露古跟着人家去搶刧給抓去殺了。

（三）

在他的經驗裏不能有的事，這幾年來似乎已漸漸多了起來；因此，新來的生活規則對於他老感到不慣。在往年，春天過了，村前村後的隣舍或親戚，在趕墟的人的口中就會有個口信傳來：

「阿莧，十里塘的劉福生家叫你明天帶傢伙去，給他做帛檯子。」

或者，有更不菲薄的報酬向他誘惑：

「阿莧，下村黃寡婦的女兒揀定了日子，叫你明天去給伊辦嫁粧呢。」

他就會揑一團黃煙滿滿的塞在煙斗裏，點着火，沙沙地往嘴裏抽。送口信的人就會望一望剛放落塘裏去飄起來的油青青的魚草，再瞟一下木匠阿莧的誠實的臉，不耐煩的催他回話：

「唔，答應不答應你總得說呀，人家正等着你的回話哩。」

他於是慢騰騰地把煙管放下來，把煙斗碰在麻條石階上，閣閣地響了兩下，燒過了的煙灰給倒出來：

「我可只有兩個手臂，兩條腿，怎麼能夠分得開身子來呢！」跟着，這位誠實的木匠就會告訴傳口信的人：「要是他的檯子一定要等我來做呢，那就得等候一月或半月；倘若能夠找到別的人來做，就更好了。」

旺月固不必說；即使荒月，也很少讓他的木匠担子擱在家裏很久過。說老實話，順口溜溜的答應人家去上工，還是看人情。

可是，這年頭確實變得有點兒怪：過去兩年，在家的日子就比出門的日子多。人家的桶漏洞了，在往年，就叫阿莧來做一天半日，換過一個桶牆板，或者圓過一個底；現在却是自己來動手了：把鋸屑撒落桶底去，用一枝薄口的竹板往底沿撬。漏水洞暫時給塡塞了一下。桶牆壞了的就用竹皮圈起來。田地裏的犂，「轆軸」，家裏的檯椅棹凳，那一件不待木匠來修理？可是，人家都爲了一天兩頓飯忙，那有閒心事來管理不能用來塡肚子的傢具？

在往年，有錢的人到了冬天，總得叫他去做一兩個火斗爐，或者製一張火爐靠椅；現在，都給橡膠水袋或者鉛製暖枕代替了。

這樣的事，在他過去的生活裏不曾有過，他認爲不能有：可是這苦頭怎麼會排到他的命運上來了？

（四）

上了年紀，光景又顯得頹唐，這位純樸的木匠漸漸了解起亡故的父親先前的蠢笨了。他也逐漸覺得年輕時的夢一樣的癡想實在誇張得太荒唐：冥漠的事物而今都成爲過去的遼遠的了。

日子已過了半年多，他的木匠担子也跟着日子的過去在家裏擱了半年多。一切都衝破了習慣的平衡，帶給他生疏的冷漠。春天來了，樹林青綠得叫木匠的兩手發癢，杉樹的皮殼斑駁得誘人。往年這個時候，杉樹新剝皮後辛辣的氣息早給他的嗅覺一過癮了；可是現在薰陶着他的鼻子的是泥土的氣息，野草的芳香。杉樹葉的針刺在向他露着鋒棱，荷樹葉，松斜，在春風裏搖曳着姿態：意思是要向他報復，嘲笑：純樸的木匠阿莧於是感到了悲哀。

他應該持着手斧和割刀上山去砍樹的季節，竟叫他落田插秧，代替了他手裏的斧柄的是耙田的牛鞭子。樹林中啄木鳥的啄木聲，在他聽起來只覺得刺耳；然而也頗叫他神往。

秧插完了，鬧水旱，做嫩工夫的木匠阿莧給人家請去當粗工用：築坡圳堵水灌田時站在河流裏打木樁。上犀的水車壞了，車葉脫了，他僥倖能有這個機會，把牛銹了的斧，鑿……各種傢具檢出來磨得光亮亮的；可是一天半日的工夫，全部水車給修理完了。算工錢時，人家用了自己有時也要租來灌水溉田做理由，硬生生要送一半人情：工錢打個折扣。

稻子黃了，是收穫時的季節。人家的稻架壞了，打穀的稻板塌了，不叫他修理，反叫他去僱短工：割稻。看看稻架和稻塲板都塌得不像個樣，才叫他放下手裏的鐮刀，給牠胡亂修理一下。他於是會咕嚕起來：

本期目錄

木匠阿莧……………樓棲
課室風雲（下）……………杜埃
小詩……………艾無

廣州財政廳前□□□

北新書局

春季大廉價一個月

自二月十六日起三月十五日止

▷◁廉價辦法▷◁

—本版—

1. 普通書……七二折　小學教本……六折
2. 兒童書……五四折　中學教本……八折
3. 原稿紙……九折　活葉文選……八折（函購寄費加一）
4. 雜誌……九折

—外版—

1. 經售生活，南强，光明，黎明，辛墾，崑崙，神州，文化生活社，北平科學社，人人，景山，人文，等一百數十家書局全部外版書籍，折扣一律減低，自二折起至九折止。
2. 下列十書局全部出版物一律五折。

十大書局聯合半價大傾銷

現代書局　天馬書局　大光書局　九州書局　南華書局　亞細亞書局　新中國書局　中學生書局　太平洋書局　三民公司

如蒙同行批發及學校圖書館大批採購另有優待

孫子兵法新詮

特價預約　祇有五天

孫子十三篇爲我國武學經典亦軍事上[illegible]作者是書繼者[illegible]經驗引用最新學說搜集最近戰例及國際關係以詮釋[illegible]莫測之兵書壹覽便窺堂奧特撰篇前緒語一篇以兵家之立場抉出當前之[illegible]誠現代軍人必要之參考常人立身處世之智囊當前救國之[illegible]箴也[illegible]在國勢頻危[illegible]國民切要之書而贈親友亦爲最有意義之禮物

識起見以最廉價發售預約（布面眞金字精裝壹厚册定價洋一元五角二月底出書三月底前預約大洋八角）印備樣本函索付郵即奉期限無多定購從速

永漢北路美華書店印行

永漢北路共和書局　十八甫中大書店　香港荷里活道世界書局

開明書店

版

中學各科補充讀物

▼國文
- 開明國文講義　夏丏尊 葉聖陶 等編　三册各八角
- 國文百八課　夏丏尊 葉紹鈞 編　六册一二册各九角
- 開明實用文講義　[illegible]樵著　三角
- 文心（讀寫的故事）　夏丏尊 葉聖陶 著　七角
- 文章作法　夏丏尊 劉薰宇 著　五角五分
- 文法與作文　黃潔如著　六角五分
- 小品文作法　馮三昧著　六角五分
- 文字學概論　劉大白著　五角
- 修辭學發凡　陳望道著　一元二角

▼英語
- 開明英文文學讀本　林語堂[illegible]　册各八角半
- 開明英文講義　林語堂[illegible]編　册各八角
- 開明英文文法　林語堂編　二元三角
- 英文法初步　范允臧編　八角
- 英文文法精義　葛傳椝編　[illegible]角[illegible]分
- 英文法講義　王文川著　上册八角 下册六角
- 英文法綱要　[illegible]著　五角
- 英文法練習　[illegible]著　二角
- 新國民實用英語　周庭楨編　上册六角 下册七角
- 開明英文選注　王文川註　已出八十六册（目錄備索）每册二分至六分
- 新撰英文尺牘　葛傳椝編　六角
- 英文書信　李未農編　六角

▼商業英語　馬文元編　八角

▼社會·經濟
- 社會意識學大綱　[illegible]譯　一元四角
- 經濟科學大綱　施[illegible]譯　一元二角
- 財政學大綱　[illegible]著　一元二角
- 新財政學　何部賢[illegible]譯　一元
- 消費合作論　[illegible]著　五角

▼數學
- 開明算術講義　劉薰宇編　八角
- 開明代數講義　劉薰宇 章克標 編　八角
- 開明幾何講義　劉薰宇 章克標 編　八角
- 高等算學入門　周爲群著　一元四角
- 三角入門　仲光然著　五角
- 解析幾何學　劉薰宇著　一元
- 微積分大意　周爲群著　五角
- 對數表新編　[illegible]編　八角
- 珠算入門　王慶曾著　三角五分

▼理化
- 現代物理學　佐藤[illegible]等著 [illegible]譯　七角
- 中等物理學問題詳解　許雪樵著　二元
- 實用有機化學　[illegible] 平祖蔭 編譯　二元六角

▼藝術
- 藝術概論　黑田鵬信著 豐子愷譯　六角五分
- 西洋美術史　豐子愷著　一元八角
- 藝用人體解剖學　[illegible]之佛著　七角
- 活用透視畫法　[illegible]譯　六角五分
- 平面幾何畫法　[illegible]著　六角
- 立體投影畫法　[illegible]著　八角
- 開明圖畫講義　豐子愷編　六角
- 現代繪畫概論　外山卯三郎著 [illegible]譯　六角
- 開明音樂講義　豐子愷編　四角
- 開明音樂教程　[illegible]編　一二册各七角
- 音樂入門　豐子愷著　五角
- 音樂史　[illegible]著　六角
- 和聲學大綱　吳[illegible]著　七角
- 對位法概論　[illegible]著　五角五分
- 作曲法初步　[illegible]著　五角
- 開明唱歌教材　劉質平等編　四册各三角
- 中等學校唱歌　[illegible]編　一元

▼史地
- 開明中國歷史講義　王鍾麒 宋[illegible]彬 編　二册各六角
- 中國近世史　魏野疇著　七角五分
- 開明本國地理講義　韋息予 傅彬然 編　六角
- 開明外國地理講義　馮達夫編　六角
- 人文地理學概論　野口保市郎著 盛敘功譯　七角
- 外國地理新編　盛敘功編　二册各六角

C435

開明版二十五史　再版出書

全書　布面精裝九巨册（附人名索引一厚册）　定價七十二元

四史　布面精裝一巨册　定價八元　七五折發售

新元史　柯劭忞著　白道林紙印布面皮脊皮角邊金一巨册　實價十元

二十五史人名索引　白道林紙印布面精裝一厚册　實價三元

本書再版發售預約，茲已全部出版。訂明自取各戶，請持券向原預約處取書；郵寄各戶，亦已交郵掛號寄發。並將餘存之書減折發售，以嚮同好。

開明書店印行　總店 上海福州路　分店 南京 北平 廣州 漢口 長沙

C346

出席世運會 國術選手將選拔
五月五日初選十五日複選 選拔後即在滬訓練一個月

第十一屆世界運動會、於本年八月間在德國舉行、我國早已準備參加、除籃球業於上月在滬選拔竣事、將假北平清華大學開始訓練外、其餘各項亦將繼續選拔、中華全國體育協進會以我國舉重及國術表演兩項人才、各地不乏優秀異能者、自宜集中滬上、再予選拔、期有真材出現、爲國爭光、現經規定於即日起開始報名、五月五日舉行初選、十五日舉行複選、特分函各省市教育機關及國術館保送參加、魯省國術館接到該項公函並選拔簡則後、刻正與省當局籌商中、至於是否參加預選、尚未敢定、茲將體協會公函及簡則分錄如次、

逕啓者、查第十一屆世界運動會定於本年八月在德國舉行、我國亦準備參加、所有各項選手、正在分別選拔、關於舉重及國術表演名額十名、應於五月五日舉行初選、五月十五日舉行複選、凡我國各地不乏優秀異能之人、自宜集中全國人才、再予以選拔、以使代表出席世運、爲國爭光、如貴處有相當人才、務祈即予保送、依期報名、茲附上簡則一份、即希檢收查照爲荷、此致山東省國術館、

＝簡則＝（一）標準、凡體格強健、品行端正、素無嗜好、具中等學校程度、能明悉歐西普通習俗、而有下列資格者、（甲）舉重、熟悉國際舉重協會舉重規則、對於推舉、抓舉、挺舉三種練習有素、具有標準能力者、（採用本會審定之舉重規則、需要者可由郵索取）（乙）國術表演、對於拳術及器械、務須精神而且博、此外若兼擅摔角、弓箭、彈丸、踢毽子等項者爲尤佳、（二）性別、不分男女、（三）年齡、自二十歲起至三十五歲止、（四）名額、（甲）舉重四名、（乙）國術表演六名、（五）保送、由各省市教育廳局、或省市國術館保送來滬參加選拔、每單位名額不得超過四人、（六）報名、自即日起至四月二十日止、塡具規定表格、（表格可向本會索取）附二寸半身照像兩張、函寄上海延平路中國中華全國體育協進會報名、五月四日前向本會報到、（七）選拔地點在上海、選拔日期（甲）初選五月五日、（乙）複選五月十五日、（八）訓練日期、五月十六日起、期間一個月、（九）出發日期、六月十五日、（十）旅費及給養、凡在選拔期間、選手旅費及給養、由保送機關自理、複賽及格者、其訓練期間之給養、由本會規定補給、

市長金杯 公開籃球賽 今日截止報名

市長金杯公開籃球比賽、自開始報名後、參加比賽者已有多隊、各項職員及評判人員亦經聘定、今（二十五）日下午五時即行截止報名、至開賽日期則尚未定、據該會某職員謂以視參加團體之多寡始能決定、而比賽時期則定每週之二四六日舉行云、

第四屆世界冬運會 第七日情形
長距離競賽瑞典冠軍 撬車賽瑞士力壓群雄

（巴登基爾震十二日訊）世運冬季競賽第三主要項目五千米冰上速度比賽、已於十二日舉行、結果挪威選手巴蘭格魯得、又獲冠軍、至是巴氏已獲本屆世運金獎章二枚、參加者三十五人、代表十六國、巴氏以八分十九秒六、造成世界新紀錄、第二及第三爲芬蘭瓦森紐斯及奧加拉、故五千米比賽北歐諸國代表、大顯身手、德國薩麥斯、雖以八分四十八秒五、造成德國新紀錄、但居第十三位云、

（巴登基爾震十二日訊）星期一日、瑞典在冰上接力比賽中、落於芬蘭挪威之後、屆居第三、但十二日十八公里速度競賽、瑞典又膺軍冠、瑞典選手拉爾松、腿腳敏捷、身手靈活、以一小時十四分三十三秒、抵達終點、第二名挪威哈根、一小時十三分三十三秒、第三名芬蘭尼米、第四爲瑞典馬茨科、第五及第六爲挪威赫夫斯巴肯與魯斯塔茲屯、第七爲芬蘭努爾瑪拉、第八爲瑞典海格布拉得、第九爲挪威伊威爾森、此次參加者、一百十五人、北歐選手均名列前茅、捷克居第十、德國居第十八位云、

（巴登基爾震十二日訊）世運四座撬車比賽結果、瑞士穩西中校駕駛之二號撬車、獲第一、四場成績、共五分十九秒八五、瑞士加巴杜魯特駕駛之瑞士一號撬車第二、成績五分二十二秒七三、英國一號車撬第三、成績五分二十三秒四一、計第一名獲金獎章一枚、第二名銀獎章一枚、第三名銅獎章一枚、

（巴登基爾震十二日訊）世運女子組強迫數字式滑冰初賽、十二日舉行、結果挪威選手海民第一、英國科列志第二、後列則爲比國蘭得貝克、瑞典胡爾登、英國勃特勒、美國文遜、德國林盤特納爾、其名次如后、

一、位索尼亞海氏（挪威）三五一點六
二、位題理治（英國）二四八點二
三、位貝克、（比國）二三五點二
四、位傅爾典（瑞典）二三四點四
五、位巴多萊 英國二三三二點
六、位品仙 美國二二二一點八

（巴登基爾震十二日訊）獨占世界冰球王座之加拿大冰球隊、十一日敗於英國後、十二日以十五比零勝何牙利、又冰球瑞典對捷克、瑞典以四比一獲勝、

（巴登基爾震十三日訊）世運冰球繼續比賽、美國與奧地利、十二晚成一與零之比、美隊勝、德英兩國冰球比賽、十二夜成一比一之平局、世運委員會、已決定勿再比賽、德英兩隊、均保持同等分數、

英德冰球比賽、戰況極爲激烈、觀衆數千人、歷二小時半之久、雙方始終以一比一平局、其後另外比賽三場、結果任何一方、仍未擊入一球、裁判員最後宣佈改日繼續比賽云、

省立體專 籌備運動會
體育館下月興工 選籃球基本隊員

廣東省立體育專科學校近爲檢閱學生田徑及球類運動成績起見、特定本年春假後舉行全校第一次運動大會、假公共運動場舉行、日期尚未決定、又查該校體育館業于本月十五日下午二時在該校開投、下月當可興工、約三個月後即可全部完成、將來所有館內一切器械、則由上海某體育用品公司派員來粵配裝、俾臻完善、又該校籃球隊經課外指導主任多次選拔、已選定金甯奐德億梅迪賢等二十人爲基本隊員、施行嚴格訓練後、開始對外作戰云、

大沙頭泳場 今年仍開辦 并加以整理

市黨委會及廣州華僑體育會、去年合辦之大沙頭游泳場昨爲審查收支數目及本年繼續合辦與否兩問題、特於正午十二時召集第十七次會管理委員會議、討論一切、結果議決對於本年大沙頭游泳場、決定仍由兩會合資辦理、并加以整頓、

中西足球賽
中大隊勝英海軍 成績爲五與零比

中山大學足球隊、爲觀摩球藝起見、特約英海軍隊于昨下午四時到文明路舊校球場作友誼比賽、是日天陰微雨、各健兒均依時到場、銀笛一鳴、兩隊開始角逐、彼往此來、大顯身手、結果中大隊實力充足、且聯絡得宜、以五比零大勝英海軍、

菲律賓 選優勝選手
參加世界運動會 名額核定三十八人 出席費六萬比索

（菲島消息）菲律濱自一九二四年起、即派遣代表、出席在巴黎舉行之亞林匹克大會競賽、以後每屆均曾參加、本年柏林大會、已決定繼續參與、並經體協會核定選手名額共三十八人、（職員教練員不計在內）、計籃球隊十人、田徑賽八人、游泳六人、拳擊五人、及摔角或舉重一人、菲律濱國會業撥六萬比索、供選手出席之用、按菲律濱首次參加巴黎大會時、僅遣送田徑選手及教練各一人、一九二八年安姆斯透達大會選手爲托力別亞（跳高）、龔石格（短跑）、愛爾德芳沙（游泳）、及土勃蘭（游泳）等四人、計托力別亞得跳高第四、愛爾德芳沙及土勃蘭得游泳第四第六兩席、共獲七分、一九三二年洛杉磯大會則有八人出席、計田徑一人拳擊人及游泳三人、托力別亞原並列跳高第一、升降制決賽後、退爲第三、愛爾德芳沙獲二百米俯泳第三、阿傑魯廷列二百米俯泳第四、維爾紐佛則得拳擊第二席、共獲十四分、成績頗佳、

本屆大會已積極準備、第一次預選已完竣、刻在進行中之全國錦標賽、則爲第二次預選、最後預選則於三月間在力柴爾大運動場（即上屆遠東運動會會場）舉行、代表隊定六月五日啓程、七月八日可抵柏林、適在大會開幕前一月許、

菲律濱選手隊不乏健將、此次大會中仍有獲分把握、田徑選手中華愛脫之四百米跳欄、成績距世界紀錄僅十分之幾秒、坎達力四百米有五十秒內之實力、跳高選手雷氏最近曾躍過六尺、托力別亞雄風依在、仍有當選資格云、

拳擊選手中卡斯脫羅及紐南爲最傑出、全國興趣之焦點、厥爲籃球一項、緣該項運動在非殊普遍、各學院及大學中健將如雲、曾歷執遠東運動會牛耳、此次出席、雖難與籃球發源地之美國頡頏、然與其他各國相戰、實有獲勝之把握也、

國術演賽 頒獎期延遲原因
兩團體分數相等 今日將開會解決

第二次國術比賽、于昨廿二日舉行後、原可即時頒發獎品、嗣因分數尚待核算、以致延期、昨據省體育會消息、此次國術比賽成績以強華會得廿二分、獲冠軍獎、惟憲兵與國術社同得十八分、亞季軍之銜尚未決、故延期頒獎、省體會爲此事、特于今（廿五）日召集國術委員會議、討論解決云、

海豐民教館 乒乓球賽已結束
張壽川獲冠軍

海豐縣立民衆教育館、爲提高民衆高尚娛樂起見、於廿日舉行第一次民衆乒乓球比賽、査賽場設在民教館禮堂、分爲兩台比賽、計初賽者共三十四人、分三次複賽、查決賽結果、張壽川對馬晉、張廷對馬志、張廷勝、結果張壽川獲冠軍、馬晉亞軍、張廷殿軍、比賽完畢、即由民教館派員頒獎品云、

梅菉體育會 春節象棋賽揭曉
—獲獎者三名—

查梅菉體育會爲慶祝春節、提倡藝術起見、舉辦第一次象棋比賽、擬具比賽章程、徵求報名參加、惟因限期短促、報名者僅十六人、於本月七日假座梅菉商會二樓開賽、每日下午一時至四時爲比賽時間、一連十天、至十六日始行完竣、每日參觀者極爲踴躍、此次比賽、初賽及複賽採淘汰式、初賽以一局爲決、複賽則三局兩勝、決賽則採循環制、每人三局、以分數計、勝者得二分、和者各一分、集名手於一堂、其中棋藝、頗多精彩之處、限於篇幅、未能詳載、決賽結果、第一名龍壽頤、由梅菉市立中學校長歐鍾岳致贈冠軍獎品銀盾一座、題曰「躍美奕秋」、第二名林秀纓、由廣東省銀行梅菉支行主任林應灃致贈亞軍獎品銀杯一隻、題曰「識高一着」、第三名施澤之、由雷州關梅菉分關主任致贈、殿軍獎品銀樽一隻、題曰「得橘中秘」、以資紀念、聞該會擬於本年內續辦第二次云、

上海雜誌公司廣州支店

書籍部擴充大廉價

二月十五日至三月十四日 全部新書減售一折至九折

中國文學珍本叢書第二十四種

名媛詩選翠樓集 清初劉雲汾輯 施蟄存校點 淩叔華署簽

本書係纂輯有明三百年間閨閣名媛所作之詩。凡一百五十餘家。分作上下二集。入選諸媛均於集前敘述其身世小傳。以便查考。所錄以絕句爲多。七律五言均全。共八百餘首。盡是感時傷懷。投贈寄外之什。濃情蜜意。纏綿悱惻。不讓香奩諸集也。編者自序曰：「有明三百年間。閨閣瑣函。幾成翰海。讀之有令人心動者。因輯爲一書。名曰翠樓集。正想其春日凝妝。新愁不解誰與傳也。搜羅編者。寧老死於溫柔鄉耶。抑直取封侯。臥沙場而不作兒女子態耶。」則其內容之香甜。已可窺見一斑矣。零售普及本二角五分。特印本二角。特價八折。

陶庵夢憶 明·張岱著 張靜廬校點

張宗子著作。清雅而雋永。而尤以「瑯環文集」「陶庵夢憶」「西湖夢尋」三書爲士林所推重。本叢書第一輯中全部收入。瑯環文集出版後。佳評迭見。茲再依據原刻本陶庵夢憶出版。本書係筆記體。讀之尤覺興趣。普及本定價二角。特印本二角五分。優待八折。

上海雜誌公司支店
廣州永漢北路二三九號
電話一一七四五號

本月內起訂閱國華報者

仍有得伍仟元希望

修改辦法增加機會詳細情形請看國華報及國華報晚刊

146廿

廣東省教育會啓事

此次敝會因募建新議事堂、荷蒙本省各市縣教育會及中上學校廣爲勸捐。現該堂建築工程行將告竣，所有發出捐册多已收回，其間有未及繳回之捐册及收條，應即宜告無效。茲將捐欵人名稱及所捐金額（一元以上）登諸報端，藉鳴謝悃！如有錯漏，幷祈示知！計開

（續前）吳炳末　賴梅芳　梁秋河　姚鑑如　黃劍平　賴節民　張夢陶　梅縣松口初中　區仲華　新興縣教育局　黃優仕　新興縣立第一小學　成仕選　新興縣立第二小學　徐聞縣教育會　新興縣立第一女子小學　梁國雄　陳殿杰　李榮梧　饒平縣教育會　周友璧（光洋）　陽江縣立模範小學　張昭芬　曲江縣立中學　南海縣第一區教育會　信宜縣教育會　化縣教育會　萬漢榮　鄧鴻藻　興寧縣商會　羅定縣德義善蒦兩局　羅定縣瀧中學　始興縣教育局　陳方綬　林振曾　寶安縣立中學　馬燦榮　湯劦香　培道女子中學　葉秉機　廣州青年會中學　宋其芳　陳良烈　河源縣崇伊中學　以上各捐款五元　南海縣教育會　王衍祚　茂名縣茂南中學　茂名縣教育會　五華縣教育會　廣州市立美術學校　靈山縣立中學　始興縣長官其蘭　梅菉市教育會　梅菉市立中學　廣東體育學校　和平縣立中學　始興縣立中學　周乃芬　李慧周　梅州九屬防務議益公司　蘇萍生　羅定縣立鄉村師範　吳川縣立鄉村師範　中山縣第三區區立初級中學　陳瑞華　梅縣私立樂育中學　徐堯堂　高明縣教育會　五華縣立第一中學　形國璽　曾聘珍　勞宇楷　何浩　鶴山縣教育會　鶴山縣立中學全體　教職員　美華中學　河源縣立中學　廣寧縣黨部　河源縣私立三江中學　王仁宇　陽江縣立中學　陳材俊　瓊山縣教育會（大洋）　廣寧縣教職員會　廣寧縣地方財政管理委員會　廣寧縣立中學　馮肇光　陸桂芳　陽江縣教育經費會　劉楷　梅縣縣立女子中學　海康縣鄉村師範　茂名縣立農林補習學校　海康縣立中學　會鏡涵　海豐縣立中學　始興縣教育會　何端聖　紫金私立樂育中學　翁源縣立初級中學　翁源縣教育會　海中學校　惠陽縣第一中學　惠陽縣私立徐山初級中學　惠陽縣教育會　佛岡縣立中學　黃煥福　普寧縣立第一中學　廣州灣私立益智中學　廣州灣教育會　廣州灣執信學校　楊道儀　新會縣教育會經募　唐允恭　方乃斌　林礪儒　化縣立第一中學　化縣私立經正初級中學　聖心中學　以上各捐款十元　英德縣教育會　梅縣縣立中學　培英中學　何晏清　邵耀鏞　茂名縣私立保安中學　盧德　汕頭韋懷中學　防城縣教育會　干友倫　清遠縣教育會　河源縣教育會　以上各捐款十五元　順德縣教育會（大洋）　以上捐款嶺南大學　國立中山大學　僑縣教育會　林寶鴻　以上各捐款二十元　羅定縣教育會　以上捐款三十元　鍾榮光　國立中山大學全體教職員　區芳浦　以上各捐款一百元　曾人　以上捐款八十元（完）

中西文打字速成班招免費生

本班額定四十名報名從速額滿即截　簡章到取或函索即寄

校址惠愛西將軍東路尾中西打字職業學校

共和書局 大贈劵

購書滿洋一元贈送書劵四角
購書滿洋五角贈送書劵二角
多購以此類推

雜誌 畫報 九折

辛墾書店 成立六週紀念 全部圖書 一律六折

空前未有 便宜購者 務請注意

共和書局 永漢北路 電話一二六五一

北大

北大參茸行 專賣正人參

巨擘生曬人參
分份關東鹿茸
頂大枝石柱溝
參片玉

新上市

取價向持公道
決不將貨就價
任由格價比較
便知實際貨好

總行在廣州市光復南路 營業部電話壹六四六弍